Экземпляр ООО "МАИ+ЗН"
Вернуть по адресу:
445037, г. Тольятти,
Новый проезд 3, оф.103

ДОГОВОР ЭНЕРГОСНАБЖЕНИЯ № 06-0672Э

г. Жигулевск 1 февраля 2017 г.

Публичное акционерное общество энергетики и электрификации «Самараэнерго», основной государственный регистрационный номер 1026300956131, именуемое в дальнейшем «Гарантирующий поставщик», в лице начальника Жигулевского отделения Гребенникова Андрея Юрьевича, действующего на основании Доверенности № 137 от 30.12.2016, с одной стороны, и

Общество с ограниченной ответственностью «МАИ+ЗН», основной государственный регистрационный номер 1056320004300, именуемое в дальнейшем «Покупатель», в лице директора Брауна Игоря Дмитриевича, действующего на основании устава, с другой стороны, совместно именуемые «Стороны», заключили настоящий договор о нижеследующем:

1. ПРЕДМЕТ ДОГОВОРА

1.1. «Гарантирующий поставщик» осуществляет продажу электрической энергии (мощности) «Покупателю», а также через привлеченных третьих лиц оказывает услуги по передаче электрической энергии и услуги, оказание которых является неотъемлемой частью процесса поставки электрической энергии (далее – оказанные услуги), а «Покупатель» приобретает электрическую энергию (мощность) в целях ее использования при предоставлении коммунальной услуги по электроснабжению потребителям (далее – потребители «Покупателя») и оплачивает поставленную электрическую энергию (мощность).

1.2. Исполнение обязательств «Сторон» по настоящему договору начинается с даты заключения настоящего договора, но не ранее даты, с которой у «Покупателя» возникает обязанность предоставлять коммунальную услугу по электроснабжению потребителям, а также не ранее даты государственной регистрации товарищества или кооператива.

В случае заключения настоящего договора до завершения процедуры технологического присоединения энергопринимающих устройств, в отношении которых заключается настоящий договор, исполнение обязательств по настоящему договору начинается с даты подписания сетевой организацией и «Покупателем» акта о технологическом присоединении соответствующих энергопринимающих устройств.

1.3. Точка поставки - место исполнения обязательств по настоящему договору, договорам оказания услуг по передаче электрической энергии и услуг, оказание которых является неотъемлемой частью процесса поставки электрической энергии «Покупателю», используемое для определения объема взаимных обязательств субъектов розничных рынков по указанным договорам, расположенное, если иное не установлено законодательством Российской Федерации об электроэнергетике, на границе балансовой принадлежности энергопринимающих устройств «Покупателя», объектов электросетевого хозяйства сетевой организации, определенной в акте разграничения балансовой принадлежности, а до составления в установленном порядке акта разграничения балансовой принадлежности - на границе раздела внутридомовых инженерных систем, являющихся общим имуществом собственников помещений в многоквартирном доме, или общих сетей инженерно-технического обеспечения, которыми объединены жилые дома и которые подключены к централизованным сетям инженерно-технического обеспечения, и централизованных сетей инженерно-технического обеспечения, предназначенных для подачи коммунального ресурса к внутридомовым инженерным системам. Точки поставки отражены в Приложениях №3.1 и №3.2 к настоящему договору. Место исполнения настоящего договора – Самарская область.

Определение величины резервируемой мощности, стоимости электрической энергии (мощности) осуществляется в соответствии с нормами действующего законодательства РФ, в отношении совокупности точек поставки в рамках границ балансовой принадлежности энергопринимающего устройства «Покупателя» (совокупности энергопринимающих устройств «Покупателя», имеющих между собой электрические связи через принадлежащие «Покупателю» объекты электросетевого хозяйства) (далее – объект потребления «Покупателя»).

1.4. Величина максимальной мощности «Покупателя» с распределением по точкам поставки электрической энергии указана в Приложении №3.1 к настоящему договору.

1.5. При выполнении настоящего договора, а также по вопросам, им не оговоренным, «Стороны» обязуются руководствоваться Жилищным кодексом Российской Федерации, Гражданским кодексом Российской Федерации, законами, Указами Президента Российской Федерации, Постановлениями Правительства Российской Федерации, в том числе Правилами, обязательными при заключении управляющей организацией или товариществом собственников жилья либо жилищным кооперативом или иным специализированным потребительским кооперативом договоров с ресурсоснабжающими организациями, Требованиями к осуществлению расчетов за ресурсы, необходимые для предоставления коммунальных услуг, Правилами предоставления коммунальных услуг собственникам и пользователям помещений в многоквартирных домах и жилых домов, актами уполномоченных органов власти в области государственного регулирования тарифов, нормативными актами, регулирующими порядок установления и применения социальной нормы потребления электрической энергии (мощности), и иными нормативными правовыми актами, действующими на момент заключения настоящего договора и вступившими в силу после заключения настоящего договора.

«Гарантирующий поставщик» «Покупатель»

В случае принятия после заключения настоящего договора законов и (или) иных нормативных правовых актов, устанавливающих иные правила исполнения «Сторонами» настоящего договора, установленные такими актами нормы обязательны для «Сторон» с момента их вступления в силу, если самими нормативными правовыми актами не установлен иной срок.

1.6. Качество электрической энергии, поставляемой «Гарантирующим поставщиком», должно позволять «Покупателю» обеспечить предоставление коммунальной услуги электроснабжения потребителям «Покупателя» в соответствии с требованиями, предусмотренными Правилами предоставления коммунальных услуг собственникам и пользователям помещений в многоквартирных домах и жилых домов и соответствовать условиям подключения (техническим условиям присоединения) многоквартирных домов, общих сетей инженерно-технического обеспечения, которыми объединены жилые дома, к централизованным сетям инженерно-технического обеспечения.

1.7. При поступлении жалоб от потребителей «Покупателя» или обнаружении нарушения качества поставляемой электрической энергии «Стороны» действуют в соответствии с порядком установления факта нарушений требований качества электрической энергии и (или) продолжительности перерывов, приведенным в Приложении №8 к настоящему договору.

2. ОБЯЗАННОСТИ И ПРАВА «ГАРАНТИРУЮЩЕГО ПОСТАВЩИКА»

2.1. «Гарантирующий поставщик» обязуется:

2.1.1. Осуществлять поставку электрической энергии (мощности) в необходимом «Покупателю» для обеспечения предоставления коммунальной услуги электроснабжения потребителям «Покупателя» объеме и отвечающей параметрам качества, установленным законодательством РФ.

2.1.2. Урегулировать в интересах «Покупателя» отношения с организациями, которым уполномоченными органами власти в области государственного регулирования тарифов установлены тарифы на услуги по передаче электрической энергии (мощности), участвующими в процессе передачи электрической энергии до точек присоединения объектов электросетевого хозяйства или энергопринимающих устройств «Покупателя» к электрическим сетям указанных организаций, в том числе опосредованно, и принять меры по включению в договор, заключаемый «Гарантирующим поставщиком» с сетевой организацией в интересах «Покупателя», обязательств сетевой организации при исполнении настоящего договора, предусмотренных нормами действующего законодательства РФ.

2.1.3. Руководствоваться подписанными «Покупателем» и иными владельцами объектов электросетевого хозяйства, чьи электрические сети и энергопринимающие устройства непосредственно технологически присоединены к электрическим установкам «Покупателя», актами разграничения балансовой (имущественной) принадлежности электросетей и эксплуатационной ответственности сторон, определяющими место исполнения обязательств субъектов розничных рынков по настоящему договору.

2.1.4. Руководствоваться актами аварийной и технологической брони электроснабжения, в которых фиксируются нагрузки (потребляемая мощность) электроприемников технологической и аварийной брони электроснабжения «Покупателя», подписанными «Покупателем» и сетевыми организациями, при их наличии.

2.1.5. Обеспечивать поддержание, на основе заключенного договора оказания услуг по передаче электрической энергии с сетевыми организациями, на границе балансовой (имущественной) принадлежности сетевых организаций, значений показателей качества электрической энергии в соответствии с техническими регламентами и иными обязательными требованиями, предусмотренными действующим законодательством РФ.

2.1.6. Производить расчет стоимости поставляемой «Покупателю» электрической энергии и производить перерасчет за поставленную электрическую энергию ненадлежащего качества и (или) с перерывами, превышающими допустимую продолжительность.

2.1.7. Оформлять счета, счета-фактуры, акты приема-передачи электрической энергии (мощности), расчетные ведомости.

2.1.8. Оформлять акт сверки взаиморасчетов за принятую «Покупателем» электрическую энергию (мощность) в течение 5 дней с момента получения письменного запроса «Покупателя», но не реже одного раза в квартал.

2.1.9. Представлять «Покупателю» способом, согласованным в Приложении №11 к настоящему договору, счета, счета-фактуры, расчетные ведомости и акты приема-передачи электрической энергии (мощности) за поставленную электрическую энергию (мощность), не позднее, чем за 5 дней до наступления окончательного срока исполнения обязательств «Покупателя» по оплате потребленной электрической энергии (мощности) и оказанных услуг за расчетный период.

2.1.10. Обеспечить информирование «Покупателя» об аварийных ситуациях в электрических сетях, ремонтных и профилактических работах, влияющих на исполнение обязательств по настоящему договору после получения указанной информации от сетевой организации.

2.1.11. Осуществлять действия, необходимые для реализации прав «Покупателя», предусмотренных настоящим договором.

2.1.12. «Гарантирующий поставщик» несет иные обязанности, не предусмотренные настоящим договором, но установленные действующим законодательством РФ.

2.2. «Гарантирующий поставщик» имеет право:

2.2.1. Вводить ограничение режима потребления электрической энергии (мощности) в порядке и по основаниям, определенным действующим законодательством Российской Федерации.

Срок восстановления энергоснабжения энергопринимающих устройств, в отношении которых заключен настоящий договор и допустимое число часов ограничения режима потребления в год, не связанное с неисполнением «Потребителем» обязательств по настоящему договору и его расторжением, а также с обстоятельствами непреодолимой силы и иными основаниями, исключающим ответственность сетевых организаций, «Гарантирующего поставщика» и иных субъектов электроэнергетики перед «Покупателем», определяется нормами действующего законодательства РФ.

Величина технологической и аварийной брони, установленная в акте согласования технологической и аварийной брони, учитывается при введении ограничения режима потребления.

Информация о размере задолженности по оплате электроэнергии, предупреждение (уведомление) о принимаемых мерах по введению полного и (или) частичного ограничения режима потребления электрической энергии доводится (направляется) до «Покупателя» посредством:

- направления письменных уведомлений, претензий и предупреждений;
- указания в платежных документах, предоставляемых «Покупателю»;
- дополнительных каналов коммуникации с «Покупателем», в том числе путем направления sms-сообщений на телефон мобильной связи +7(927)211-44-96.

Выбор способа информирования, предупреждения (уведомления) «Покупателя» осуществляется «Гарантирующим поставщиком».

2.2.2. Требовать от «Покупателя» совершения действий, направленных на приостановление или ограничение режима потребления электрической энергии в отношении потребителей «Покупателя», которые не исполняют или ненадлежащим образом исполняют обязательства по оплате коммунальных услуг по электроснабжению.

2.2.3. Осуществлять контрольные снятия информации и показаний с расчетных приборов учета электрической энергии (мощности) в порядке и с периодичностью, установленной Правилами, обязательными при заключении управляющей организацией или товариществом собственников жилья либо жилищным кооперативом или иным специализированным потребительским кооперативом договоров с ресурсоснабжающими организациями;

2.2.4. Направлять «Покупателю» акт приема-передачи электрической энергии (мощности) для подписания.

2.2.5. Направлять копии любых писем, предупреждений, уведомлений в адрес «Покупателя» посредством телеграфной, телетайпной, телефонной, электронной или иной связи, позволяющей достоверно установить факт получения документа «Покупателем».

2.2.6. В одностороннем порядке отказаться от исполнения настоящего договора полностью, уведомив «Покупателя» об этом за 10 рабочих дней до заявляемой даты отказа от настоящего договора, в случае если по настоящему договору «Покупателем» не исполняются или исполняются ненадлежащим образом обязательства по оплате.

При этом для обеспечения бесперебойного энергоснабжения потребителей коммунальных услуг, в отношении которых заключен настоящий договор, «Гарантирующий поставщик» обязан обеспечить принятие их на обслуживание в порядке, установленном разделом II Основных положений функционирования розничных рынков электрической энергии.

2.2.7. «Гарантирующий поставщик» имеет иные права, не предусмотренные настоящим договором, но установленные действующим законодательством РФ.

3. ОБЯЗАННОСТИ И ПРАВА «ПОКУПАТЕЛЯ»

3.1. «Покупатель» обязуется:

3.1.1. Сообщать в письменном виде в 5-дневный срок «Гарантирующему поставщику» об изменении банковских реквизитов и изменениях, вносимых в учредительные документы.

3.1.2. Представить «Гарантирующему поставщику» в 5-дневный срок, после согласования «Покупателем» и владельцем объектов электросетевого хозяйства, к которым присоединены энергопринимающие устройства «Покупателя», акты разграничения балансовой (имущественной) принадлежности электросетей и эксплуатационной ответственности сторон, в случае изменения границы балансовой (имущественной) принадлежности электросетей в течение срока действия настоящего договора.

3.1.3. Представить «Гарантирующему поставщику» документ, подтверждающий наличие технологической и (или) аварийной брони у «Покупателя», ограничение режима потребления электрической энергии (мощности) которого может привести к возникновению угрозы жизни и здоровью людей, экологической безопасности, в том числе в отношении «Покупателя», частичное или полное ограничение режима потребления электрической энергии (мощности) которого может привести к экономическим, экологическим, социальным последствиям, относящийся к категориям, определенным в приложении к Правилам полного и (или) частичного ограничения режима потребления электрической энергии, при отсутствии у него акта согласования технологической и (или) аварийной брони на дату подачи заявления о заключении договора энергоснабжения или при возникновении после заключения настоящего договора оснований для изменения ранее составленного акта в порядке, определенном нормами действующего законодательства РФ.

Документом, подтверждающим наличие технологической и (или) аварийной брони у «Покупателя», является акт согласования технологической и (или) аварийной брони, составленный (измененный) и согласованный в порядке, установленном действующим законодательством РФ, «Покупателем» и сетевой организацией (иным владельцем объектов электросетевого хозяйства, производителем электрической энергии (мощности)), к чьим объектам электросетевого хозяйства (энергетическим установкам) присоединены энергопринимающие устройства «Покупателя».

Представленный «Гарантирующему поставщику» надлежащим образом оформленный акт аварийной и (или) технологической брони электроснабжения является неотъемлемым приложением к настоящему договору.

3.1.4. Производить оплату электрической энергии в порядке и сроки, установленные разделом 4 настоящего договора и п. 6 Требований к осуществлению расчетов за ресурсы, необходимые для предоставления коммунальных услуг.

3.1.5. При реорганизации «Покупателя» представить «Гарантирующему поставщику» документы, предусмотренные статьями 58, 59 Гражданского кодекса Российской Федерации, произвести расчет за потребленную электрическую энергию (мощность).

3.1.6. Представлять «Гарантирующему поставщику» ежемесячно до 1 числа месяца, следующего за расчетным, подписанные руководителем предприятия либо уполномоченным представителем «Покупателя», скрепленные печатью, сведения о показаниях приборов учета, указанных в приложениях №3.1, №3.2 и №18 к настоящему договору и (или) иной информации, используемых для определения объемов поставляемой электрической энергии, в том числе объемов электрической энергии, необходимых для обеспечения предоставления коммунальных услуг собственникам и пользователям нежилых помещений в многоквартирном доме, по форме Приложения №10 к настоящему договору. Сведения представляются на бумажном носителе и в электронном виде в формате *.xls. на адрес электронной почты отделения «Гарантирующего поставщика» zhigen@samaraenergo.ru.

Показания приборов учета, указанных в Приложениях №3.1, №3.2 и №18 к настоящему договору, представляются в зависимости от режима потребления электрической энергии, если установленные приборы учета позволяют определять объем потребления дифференцированно по времени суток или по иным критериям, отражающим степень использования коммунального ресурса, и порядок определения стоимости поставленного коммунального ресурса.

3.1.7. По требованию «Гарантирующего поставщика» не чаще 1 раза в квартал предоставлять копии документов, подтверждающих данные об объемах потребления электрической энергии в жилых помещениях (выборочно по 30 процентов жилых помещений).

3.1.8. Передавать «Гарантирующему поставщику» информацию, предусмотренную нормативными правовыми актами, регулирующими порядок установления и применения социальной нормы потребления электрической энергии (мощности), по форме и в сроки, которые установлены такими актами, в том числе информацию о потреблении электрической энергии в пределах и сверх социальной нормы в жилых помещениях за расчетный период.

3.1.9. Представлять «Гарантирующему поставщику» ежемесячно до 12 числа месяца, следующего за расчетным, подписанные руководителем предприятия либо уполномоченным представителем «Покупателя», необходимые для сверки расчетов сведения о платежах потребителей «Покупателя», указанных в Приложении

№18 к настоящему договору, за истекший расчетный период с указанием плательщика, размера полученных средств и периода, за который произведена оплата (если указанный период представляется возможным установить по платежному документу). Информация о платежах потребителей предоставляется по форме Приложения №9 к настоящему договору.

3.1.10. Обеспечить:

а) оборудование точек поставки по настоящему договору коллективным (общедомовым) приборами учета классом точности, предусмотренным нормами действующего законодательства РФ, потребление электрической энергии без нарушения установленного настоящим договором и действующим законодательством РФ порядка учета электрической энергии, выразившимся во вмешательстве в работу прибора учета (системы учета), обязанность по обеспечению целостности и сохранности которого возложена на «Покупателя», в том числе в нарушении (повреждении) пломб и (или) знаков визуального контроля, нанесенных на прибор учета (систему учета), в несоблюдении установленных настоящим договором сроков извещения об утрате (неисправности) прибора учета (системы учета), а также в совершении «Покупателем» иных действий (бездействий), которые привели к искажению данных об объеме потребления электрической энергии (мощности) (далее - безучетное потребление);

б) письменное сообщение «Гарантирующему поставщику» о случаях безучетного потребления, выхода из строя или утраты прибора учета не позднее двух суток после обнаружения;

в) восстановление и ввод в эксплуатацию расчетных приборов учета электрической энергии (мощности), находящихся на балансе «Покупателя», в срок, не превышающий 2 месяцев, в случае безучетного потребления, выхода из строя или утраты прибора учета;

г) установку, обеспечение поверки по истечении установленного для прибора учета межповерочного интервала, допуск и порядок ввода в эксплуатацию приборов учета, соответствующих установленным законодательством РФ требованиям (в отношении энергопринимающих устройств, которые на дату заключения настоящего договора не оборудованы приборами учета, либо в случае если установленные приборы учета не соответствуют требованиям законодательства Российской Федерации об обеспечении единства измерений, в том числе по истечении установленного для них межповерочного интервала);

д) работоспособность и соблюдение требований к эксплуатации приборов учета, установленных в соответствии с Основными положениями функционирования розничных рынков электрической энергии;

е) допуск сетевой организации к общедомовому имуществу многоквартирного дома для целей установки коллективного (общедомового) прибора учета и оплатить произведенные сетевой организацией расходы на установку приборов учета, в случае не обеспечения оснащения энергопринимающих устройств «Покупателя» приборами учета в срок, установленный Федеральным законом «Об энергосбережении и о повышении энергетической эффективности» № 261-ФЗ от 23.11.2009;

ж) в порядке и с периодичностью, установленной действующим законодательством РФ, доступ в рабочее время суток уполномоченных представителей сетевой организации к электроустановкам, приборам учета, пунктам контроля и учета количества и качества переданной электрической энергии, расположенным в границах балансовой принадлежности электрических сетей «Покупателя», для:

- осуществления проверки состояния приборов учета и снятия проверочных (контрольных) показаний (не чаще одного раза в месяц);
- обслуживания расчетных (контрольных) приборов учета;
- проверки схем учета;
- проведения ограничений электропотребления или отключений электроустановок по заданию «Гарантирующего поставщика»;
- контроля и учета количества и качества электрической энергии;

з) в порядке и с периодичностью, установленной действующим законодательством РФ, доступ в рабочее время суток уполномоченных представителей «Гарантирующего поставщика» к средствам коммерческого учета для контрольного снятия информации и показаний с расчетных (контрольных) приборов учета и приборам контроля за установленными режимами потребления электрической энергии (мощности);

и) поддержание автономного резервного источника питания, необходимость установки которого определена в процессе технологического присоединения, в состоянии готовности к его использованию при возникновении внерегламентных отключений, введении аварийных ограничений режима потребления электрической энергии (мощности) или использовании противоаварийной автоматики.

Если необходимость установки автономных резервных источников питания возникла после завершения технологического присоединения, то «Покупатель» обязан обеспечить его установку и подключение в порядке, установленном нормами действующего законодательства РФ;

к) своевременное выполнение диспетчерских команд (распоряжений) субъекта оперативно-диспетчерского управления в электроэнергетике и соответствующих требований сетевой организации;

л) обслуживание внутридомовых электрических сетей и энергопринимающих устройств, являющихся общим имуществом собственников помещений в многоквартирном доме, или общих объектов электросетевого хозяйства и электрических сетей, которыми объединены жилые дома.

3.1.11. Уведомлять «Гарантирующего поставщика» о сроках проведения «Покупателем» проверки достоверности представленных потребителем «Покупателя» сведений о показаниях индивидуальных, общих (квартирных), комнатных приборов учета электрической энергии.

3.1.12. Подписывать акты о контрольном снятии информации и показаний с расчетных приборов учета электрической энергии (мощности), составленные уполномоченными представителями «Гарантирующего поставщика» или сетевых организаций.

3.1.13. Соблюдать предусмотренный договором и документами о технологическом присоединении режим потребления электрической энергии (мощности).

3.1.14. При наличии соответствующего оборудования, поддерживать в надлежащем техническом состоянии принадлежащие «Покупателю» средства релейной защиты и противоаварийной автоматики, приборы учета электрической энергии и мощности, устройства, обеспечивающие регулирование реактивной мощности, а также иные устройства, необходимые для поддержания требуемых параметров надежности и качества электрической энергии, и соблюдать требования, установленные для технологического присоединения и эксплуатации указанных средств, приборов и устройств, а также обеспечивать поддержание установленных автономных резервных источников питания в состоянии готовности к использованию при возникновении внерегламентных отключений, введении аварийных ограничений режима потребления электрической энергии (мощности) или использовании противоаварийной автоматики.

3.1.15. Осуществлять фактические действия в своих электрических установках по ограничению режима потребления электрической энергии (мощности) и по отмене ограничения потребителей, заключивших договоры с «Гарантирующим поставщиком», а также потребителей «Покупателя», которые не исполняют или ненадлежащим образом исполняют обязательства по оплате коммунальной услуги по электроснабжению, по соответствующей заявке «Гарантирующего поставщика».

В случае неисполнения «Покупателем» заявки «Гарантирующего поставщика» на отмену ограничения сторонних потребителей, чьи энергопринимающие устройства непосредственно технологически присоединены к объектам электросетевого хозяйства «Покупателя», «Покупатель» обязан возместить убытки «Гарантирующего поставщика», связанные с недопоставкой электрической энергии и мощности таким потребителям.

3.1.16. Поддерживать на границе балансовой принадлежности значения показателей качества электрической энергии, обусловленные работой энергопринимающих устройств «Покупателя», соответствующие техническим регламентам и иным обязательным требованиям.

Не допускать использование потребителями «Покупателя» бытовых машин (приборов, оборудования), мощность подключения которых превышает максимальную мощность или максимально допустимые нагрузки, рассчитанные исходя из технических характеристик внутридомовых инженерных систем.

3.1.17. Не препятствовать перетоку электрической энергии через объекты электросетевого хозяйства «Покупателя» иным потребителям, с которыми у «Гарантирующего поставщика» заключены договоры энергоснабжения и энергопринимающие устройства которых опосредованно присоединены к электрическим сетям сетевой организации через объекты электросетевого хозяйства «Покупателя».

3.1.18. Предоставить «Гарантирующему поставщику», сетевой организации возможность подключения коллективного (общедомового) прибора учета к автоматизированным информационно-измерительным системам учета ресурсов и передачи показаний приборов учета, а также оказать содействие в согласовании возможности подключения к таким системам индивидуальных и (или) общих (квартирных) приборов учета в случае, если установленные приборы учета позволяют осуществить их подключение к указанным системам.

3.1.19. В случае прекращения обязанности предоставлять коммунальную услугу по электроснабжению потребителям «Покупателя», не менее чем за 20 дней до даты наступления указанного обстоятельства, направить «Гарантирующему поставщику» письменное уведомление о расторжении настоящего договора с указанием даты

прекращения обязанности по предоставлению коммунальной услуги по электроснабжению потребителям «Покупателя», показаний приборов учета на дату прекращения данной обязанности, адреса объекта энергоснабжения, в отношении которого прекращена обязанность по предоставлению коммунальной услуги по электроснабжению, а также копий документов, подтверждающих прекращение обязанности по предоставлению коммунальной услуги по электроснабжению.

3.1.20. Оформить, подписать и вернуть акт сверки взаиморасчетов за принятую электрическую энергию (мощность) в течение 5 дней с момента получения от «Гарантирующего поставщика».

В случае непредставления в установленный настоящим пунктом срок подписанного акта сверки взаиморасчетов за принятую электрическую энергию (мощность) в адрес «Гарантирующего поставщика», указанный акт считается согласованным «Сторонами» в редакции «Гарантирующего поставщика».

3.1.21. Подписать и вернуть акт приема-передачи электрической энергии (мощности) в течение 5 дней с момента получения от «Гарантирующего поставщика», при отсутствии обоснованных разногласий.

В случае возникновения обоснованных разногласий подписать акт приема-передачи электрической энергии (мощности) с формулировкой «С разногласиями» и вернуть в течение 10 дней с момента получения от «Гарантирующего поставщика» второй экземпляр акта либо с приложением Протокола разногласий либо с указанием причин и суммы возникших обоснованных разногласий (оспариваемой и неоспариваемой суммы) в самом акте приема-передачи электрической энергии (мощности).

В случае непредставления в установленный настоящим пунктом срок подписанного акта приема-передачи электрической энергии (мощности) в адрес «Гарантирующего поставщика», указанный акт считается согласованным «Сторонами» в редакции «Гарантирующего поставщика».

3.1.22. «Покупатель» несет иные обязанности, не предусмотренные настоящим договором, но установленные действующим законодательством РФ.

3.2. «Покупатель» имеет право:

3.2.1. Производить расчеты по настоящему договору ценными бумагами по согласованию с «Гарантирующим поставщиком».

3.2.2. Получать электрическую энергию в необходимых «Покупателю» для обеспечения предоставления коммунальной услуги электроснабжения потребителям «Покупателя» объемах и надлежащего качества.

3.2.3. Получать документы, указанные в п. 2.1.9 настоящего договора, в отделении «Гарантирующего поставщика».

3.2.4. Выбирать вариант тарифа из тарифного меню для соответствующей категории потребителей, установленного уполномоченными органами власти в области государственного регулирования тарифов, в порядке и в случаях, определенных Основами ценообразования в отношении электрической и тепловой энергии в Российской Федерации.

3.2.5. Производить замену принадлежащих «Покупателю» приборов учета, измерительных трансформаторов тока и напряжения, входящих в измерительный комплекс, изменять схему подключения расчетных приборов учета электрической энергии (вторичную коммутацию) в порядке, установленном пунктами 147-149 Основных положений функционирования розничных рынков электрической энергии.

3.2.6. Выбирать любое лицо для оборудования точек поставки по настоящему договору приборами учета электрической энергии.

3.2.7. Направлять «Гарантирующему поставщику» акт сверки взаиморасчетов за принятую «Покупателем» электрическую энергию.

3.2.8. С даты утраты «Гарантирующим поставщиком» его статуса перейти на обслуживание:

к организации, которой присвоен статус гарантирующего поставщика;

к энергосбытовой (энергоснабжающей) организации или производителю электрической энергии (мощности) на розничном рынке при условии соблюдения установленных действующим законодательством РФ условий заключения договоров с указанными субъектами.

3.2.9. Оценить качество услуг и обслуживание, предоставляемые «Гарантирующим поставщиком», заполнив анкету на официальном сайте www.samaraenergo.ru в сети Интернет или в офисе отделения «Гарантирующего поставщика».

3.2.10. «Покупатель» имеет иные права, не предусмотренные настоящим договором, но установленные действующим законодательством РФ.

4. ПОРЯДОК РАСЧЕТОВ И ПЛАТЕЖЕЙ

4.1. «Покупатель» оплачивает фактические принятые в расчетном периоде объемы электрической энергии (мощности) по тарифам (ценам) для потребителей, установленным в порядке, определенном законодательством Российской Федерации о государственном регулировании цен (тарифов).

Стоимость электрической энергии (мощности) в отношении объема (количества), подлежащего оплате за расчетный период собственниками и нанимателями жилых помещений и включающего объем электрической энергии, предоставленной на общедомовые нужды в многоквартирном доме, рассчитывается с использованием цен (тарифов), установленных для населения и приравненных к нему категорий потребителей в пределах и сверх социальной нормы потребления электрической энергии (мощности), с учетом особенностей, установленных нормативными актами, регулирующими порядок установления и применения социальной нормы потребления электрической энергии (мощности).

Для объемов электрической энергии, потребляемой в нежилых помещениях, подлежащих оплате собственниками и пользователями нежилых помещений, определение стоимости электрической энергии осуществляется в соответствии с Правилами, обязательными при заключении управляющей организацией или товариществом собственников жилья либо жилищным кооперативом или иным специализированным потребительским кооперативом договоров с ресурсоснабжающими организациями в отношении потребителей той категории, к которой относятся собственники и пользователи нежилых помещений.

Стоимость электрической энергии, необходимой для обеспечения предоставления коммунальной услуги, предоставленной на общедомовые нужды потребителю в нежилом помещении, рассчитывается по ценам (тарифам), установленным для населения.

4.2. Стоимость электрической энергии рассчитывается по тарифам (ценам), дифференцированным по зонам суток или по иным критериям, отражающим степень использования электрической энергии, если коллективный (общедомовой) прибор учета в многоквартирном доме или индивидуальный прибор учета в жилом доме, а также комнатный прибор учета электрической энергии, индивидуальный или общий (квартирный) прибор учета в многоквартирном доме позволяют определять объемы потребленной электрической энергии дифференцированно по времени суток или по иным критериям, отражающим степень использования электрической энергии.

4.3. Расчетным периодом является календарный месяц.

Оплата принятой электрической энергии и оказанных услуг производится «Покупателем» («Плательщиком») в срок до 15 числа месяца, следующего за расчетным.

«Гарантирующий поставщик» производит расчет фактически принятого «Покупателем» объема электрической энергии (мощности) в соответствии с Приложением №4 к настоящему договору и оформляет платежные документы согласно п. 2.1.7 настоящего договора.

Платежи «Покупателя» перечисляются «Гарантирующему поставщику» не позднее рабочего дня, следующего за днем поступления платежей потребителей «Покупателя» в пользу «Покупателя».

В случае если ежедневный размер платежа причитающегося к перечислению в пользу «Гарантирующего поставщика» составляет менее 5 тысяч рублей, перечисление денежных средств осуществляется в последующие дни, но не реже чем 1 раз в 5 рабочих дней и не позднее рабочего дня, в котором совокупный размер платежа за дни, в которые не производилось перечисление в пользу «Гарантирующего поставщика», превысит 5 тысяч рублей.

4.4. В случае если общим собранием собственников помещений в многоквартирном доме или общим собранием членов товарищества или кооператива принято решение о внесении платы за электрическую энергию непосредственно «Гарантирующему поставщику», то оплата по настоящему договору производится путем внесения потребителями ежемесячно платы за электрическую энергию, потребляемую в жилых и нежилых помещениях в многоквартирном доме, за исключением платы за электрическую энергию, потребляемую при использовании общего имущества в многоквартирном доме, непосредственно в адрес «Гарантирующего поставщика» в срок, установленный жилищным законодательством Российской Федерации.

4.5. Днем фактической оплаты является дата зачисления денежных средств на расчетный счет отделения «Гарантирующего поставщика» или дата подписания акта приема-передачи ценных бумаг.

4.6. Если при проведении расчетов по настоящему договору «Покупателем» не указано, за какой расчетный период производится оплата, «Гарантирующий поставщик» засчитывает эту оплату в счет ранее возникшей задолженности по данным бухгалтерского учета «Гарантирующего поставщика».

4.7. В случае изменения организацией, уполномоченной законодательством РФ на формирование цены электрической энергии (мощности) на оптовом рынке, средневзвешенной нерегулируемой цены на электрическую энергию (мощность) или изменения уполномоченными органами власти в области государственного регулирования тарифов стоимости оказанных услуг, «Гарантирующий поставщик» направляет «Покупателю» соответствующее письменное уведомление и корректировочный счет-фактуру в соответствии с требованиями

Налогового кодекса РФ. Указанное уведомление и корректировочный счет-фактуру «Гарантирующий поставщик» выставляет не позднее пяти календарных дней, считая со дня опубликования на официальном сайте организации, уполномоченной законодательством РФ на формирование цены электрической энергии (мощности) на оптовом рынке, или с момента вступления в силу приказа органа власти в области государственного регулирования тарифов.

В случае изменения организацией, уполномоченной законодательством РФ на формирование цены электрической энергии (мощности) на оптовом рынке, средневзвешенной нерегулируемой цены на электрическую энергию (мощность) или изменения уполномоченными органами власти в области государственного регулирования тарифов стоимости оказанных услуг, исправления в акт приема-передачи электрической энергии (мощности) за поставленную электрическую энергию (мощность) вносятся в порядке, установленном действующим законодательством РФ.

5. УЧЕТ ЭЛЕКТРИЧЕСКОЙ ЭНЕРГИИ

5.1. Определение объёма (количества) потребленной электрической энергии, подлежащего оплате «Гарантирующему поставщику», производится «Гарантирующим поставщиком» в соответствии с нормами действующего законодательства РФ и расчетов, произведенных в соответствии с Приложением №4 к настоящему договору, в том числе на основании представленных в соответствии с п. 3.1.6 настоящего договора сведений.

5.2. Установка и эксплуатация средств измерений и учета электрической энергии (мощности) осуществляется в соответствии с требованиями Правил устройства электроустановок, Правил технической эксплуатации электроустановок потребителей и инструкций заводов-изготовителей, при этом, все средства измерений и учета электрической энергии (мощности), а также информационно-измерительные системы должны быть в исправном состоянии и готовыми к работе. Использование в качестве расчетных приборов учета и информационно-измерительных систем, не прошедших метрологическую аттестацию и не включенных в реестр средств измерений, не допускается.

Расчетный (контрольный) прибор учета после его установки должен быть допущен в эксплуатацию в порядке, предусмотренном законодательством РФ.

5.3. Поверка расчетных средств учета электрической энергии (мощности) проводится в сроки, устанавливаемые государственными стандартами, а также после ремонта указанных средств. Периодичность и объем поверки расчетных приборов учета электрической энергии должны соответствовать требованиям действующих нормативно-технических документов. Положительные результаты поверки приборов учета электрической энергии удостоверяются поверительным клеймом или свидетельством о поверке.

Расчетные (контрольные) приборы учета, демонтированные в целях проведения их ремонта, после проведения ремонта должны быть поверены в порядке, установленном законодательством Российской Федерации об обеспечении единства измерений, после чего они подлежат установке и допуску в эксплуатацию.

5.4. Проверка соответствия расчетных (контрольных) приборов учета электрической энергии требованиям Правил устройства электроустановок, Правил технической эксплуатации электроустановок потребителей и других нормативных актов производится совместно персоналом «Покупателя» и сетевой организации, с соблюдением норм действующего законодательства РФ.

Проверка схемы подключения расчетного (контрольного) прибора учета электрической энергии, осмотра его состояния, снятие показаний, в том числе перед демонтажем, проводится в соответствии с порядком установленным законодательством РФ.

5.5. Для определения объема потребления электрической энергии (мощности) и оказанных услуг используются показания расчетных приборов учета электрической энергии (мощности). Прибор учета, не выбранный в качестве расчетного прибора учета, является контрольным прибором учета и в случаях, предусмотренных законодательством РФ, используется в качестве расчетного прибора учета для определения объемов потребления (производства) электрической энергии (мощности), оказанных услуг по передаче электрической энергии, фактических потерь электрической энергии в объектах электросетевого хозяйства, за которые осуществляются расчеты на розничном рынке.

5.6. Сведения о расчетных и контрольных приборах учета электрической энергии (мощности), установленных на дату заключения настоящего договора, используемых для расчетов за потребленную электрическую энергию (мощность) и оказанные услуги, с указанием мест их установки, заводских номеров, даты предыдущей и очередной поверки, межповерочного интервала указаны в Приложениях №№ 3.1, 3.2 к настоящему договору.

5.7. В случае отсутствия коллективного (общедомового) прибора учета, выявления неисправности коллективного (общедомового) прибора учета и в иных случаях, установленных нормами действующего законодательства РФ, когда подлежат применению расчетные способы, определение объемов потребленной

«Покупателем» электрической энергии производится расчетным способом, определенным в соответствии с нормами действующего законодательства РФ.

5.8. Обязанность по обеспечению эксплуатации установленного и допущенного в эксплуатацию прибора учета, сохранности и целостности прибора учета, а также пломб и (или) знаков визуального контроля, снятию и хранению его показаний, своевременной замене возлагается на собственника такого прибора учета.

5.9. «Сторона», использующая систему учета, допущенную в эксплуатацию в установленном порядке, предоставляет другой «Стороне» возможность удаленного доступа для получения показаний приборов учета, входящих в такую систему учета, при условии, если имеется техническая возможность предоставления такого доступа без внесения каких-либо изменений в систему учета.

6. ОТВЕТСТВЕННОСТЬ «СТОРОН»

6.1. «Гарантирующий поставщик» несет ответственность, определяемую в соответствии с нормами действующего законодательства РФ, за:

- нарушение условий поставки, в том числе надежности электроснабжения и качества электрической энергии. «Гарантирующий поставщик» несет ответственность за качество поставляемой электрической энергии на границе раздела внутридомовых инженерных систем, являющихся общим имуществом собственников помещений в многоквартирном доме и централизованных сетей инженерно-технического обеспечения.

Если энергопринимающее устройство «Покупателя» технологически присоединено к объектам электросетевого хозяйства сетевой организации опосредованно через энергопринимающие устройства, объекты по производству электрической энергии (мощности), объекты электросетевого хозяйства лиц, не оказывающих услуги по передаче, то «Гарантирующий поставщик» и сетевая организация несут ответственность перед «Покупателем» за надежность снабжения его электрической энергией и ее качество в пределах границ балансовой принадлежности объектов электросетевого хозяйства сетевой организации;

- действия сетевой организации, привлеченной для оказания услуг по передаче электрической энергии, а также других лиц, привлеченных для оказания услуг, которые являются неотъемлемой частью процесса поставки электрической энергии «Покупателю»;

- нарушение порядка полного и (или) частичного ограничения режима потребления электрической энергии.

6.2. «Гарантирующий поставщик» не несет ответственности перед «Покупателем» за автоматическое отключение электроустановок последнего устройствами системной автоматики (АЧР, САОН и др.), за недопоставку электрической энергии (мощности), вызванную форс-мажорными обстоятельствами, неправильными действиями персонала «Покупателя» или действиями посторонних лиц в границах балансовой (имущественной) принадлежности и эксплуатационной ответственности «Покупателя», за несоответствие схем электроснабжения «Покупателя» категории надежности, установленной для электроустановок «Покупателя» в соответствии с действующим законодательством Российской Федерации.

6.3. «Гарантирующий поставщик» и сетевая организация не несут ответственности за последствия, возникшие вследствие неисполнения «Покупателем» требований по установке автономного резервного источника питания, если такие требования установлены нормами действующего законодательства РФ, и повлекшие за собой повреждение оборудования, угрозу жизни и здоровью людей, экологической безопасности и (или) безопасности государства, значительный материальный ущерб, необратимые (недопустимые) нарушения непрерывных технологических процессов производства.

6.4. «Покупатель» несет ответственность, определяемую в соответствии с нормами действующего законодательства РФ, за:

- нарушение порядка оплаты;
- нарушение порядка полного и (или) частичного ограничения режима потребления электрической энергии;
- невыполнение законных требований «Гарантирующего поставщика» по приостановлению или ограничению предоставления коммунальной услуги по электроснабжению потребителю, имеющему задолженность по ее оплате (при наличии технической возможности для выполнения указанных требований), в том числе в виде возмещения «Покупателем» «Гарантирующему поставщику» убытков, понесенных им в результате невыполнения «Покупателем» указанных требований;
- состояние и обслуживание объектов электросетевого хозяйства, которая определяется балансовой принадлежностью сетевой организации и «Покупателя» и фиксируется в акте разграничения балансовой принадлежности электросетей и акте эксплуатационной ответственности сторон;
- необеспечение своевременного выполнения диспетчерских команд (распоряжений) субъекта оперативно-диспетчерского управления в электроэнергетике и соответствующих требований сетевой организации;

- несоблюдение порядка взаимодействия с третьими лицами, привлеченными «Гарантирующим поставщиком» для оказания услуг по передаче электрической энергии и услуг, оказание которых является неотъемлемой частью процесса поставки электрической энергии «Покупателю»;

- нарушение условий поставки, в том числе надежности электроснабжения и качества электрической энергии, потребителям, чьи энергопринимающие устройства опосредованно присоединены к электрическим сетям сетевой организации через объекты электросетевого хозяйства «Покупателя», в пределах границ балансовой принадлежности объектов электросетевого хозяйства «Покупателя»;

- действия потребителей «Покупателя», которые повлекли нарушение установленных законодательством РФ показателей качества электрической энергии и нарушение режима ее потребления, выразившиеся в использовании бытовых машин (приборов, оборудования), мощность подключения которых превышает максимально допустимые нагрузки, рассчитанные исходя из технических характеристик внутридомовых инженерных систем и доведенные «Покупателем» до сведения потребителей, самовольном нарушении пломбы на приборах учета и в местах их подключения (крепления), демонтаже приборов учета и осуществлении несанкционированного вмешательства в работу указанных приборов учета, а также несанкционированном подключении оборудования потребителей «Покупателя» к внутридомовым инженерным системам напрямую или в обход приборов учета, внесения изменений во внутридомовые инженерные системы;

- действия привлеченных «Покупателем» лиц по установке, замене и эксплуатации приборов учета, осуществляемые ими в интересах «Покупателя», и не освобождается от определенных законодательством РФ последствий нарушения установленных сроков организации учета электрической энергии.

6.5. «Стороны» несут иную ответственность, не предусмотренную настоящим договором, но установленную действующим законодательством РФ.

7. ОСОБЫЕ УСЛОВИЯ

7.1. В случае возникновения разногласий при заключении настоящего договора и до их урегулирования отношения «Сторон» регулируются ранее заключенным договором.

При заключении договора с «Покупателем» впервые и до урегулирования разногласий по нему поставка электрической энергии осуществляется на условиях настоящего проекта договора.

В случае если разногласия, возникшие при заключении договора, не будут урегулированы «Сторонами» в установленный законом срок, а «Покупатель» в этот же срок не передал на рассмотрение суда неурегулированные разногласия, то договор считается заключенным на условиях «Гарантирующего поставщика».

7.2. В случае неисполнения либо ненадлежащего исполнения условий Договора заинтересованная сторона направляет претензию в письменной форме, подписанную уполномоченным лицом.

По истечении 10 (десяти) календарных дней со дня направления претензии спор может быть передан на разрешение в Арбитражный суд Самарской области.

8. ПРОЧИЕ УСЛОВИЯ

8.1. Регулируемые цены (тарифы) и (или) изменения к ним применяются с даты, установленной уполномоченными органами власти в области государственного регулирования тарифов.

8.2. В случае неисполнения «Сторонами» обязательств по настоящему договору, споры разрешаются в соответствии с действующим законодательством Российской Федерации.

8.3. Изменение условий настоящего договора, включая приложения, оформляются дополнительными соглашениями к настоящему договору.

8.4. «Стороны» допускают факсимильное воспроизведение подписей («факсимиле») уполномоченных на заключение настоящего договора лиц с помощью средств механического или иного копирования, электронно-цифровой подписи либо иного аналога собственноручной подписи.

Кроме того, «Стороны» позволяют использовать факсимиле на иных необходимых документах, являющихся обязательными и необходимыми для исполнения настоящего договора (счетах ф-868, расчетных ведомостях). Акты приема-передачи электрической энергии (мощности), платежные требования и счета-фактуры подписываются оригинальной подписью.

При этом факсимильная подпись, заверенная печатью «Гарантирующего поставщика», будет иметь такую же силу, как и подлинная подпись уполномоченного лица.

«Стороны» обязаны в течение 10 дней с момента подписания настоящего договора обменяться списками лиц с образцами их подписей и факсимиле, с указанием срока, на который они наделены соответствующими полномочиями на подписание договоров и иных необходимых документов, являющихся обязательными и необходимыми для исполнения настоящего договора.

При этом списки должны быть подписаны уполномоченными лицами «Сторон», подписавшими настоящий договор.

В случае возникновения каких-либо изменений в указанной структуре «Гарантирующего поставщика» или «Покупателя», «Сторона» обязана незамедлительно уведомить об этом другую «Сторону» в 5-дневный срок.

8.5. Документы, полученные факсимильной связью, признаются надлежащими и принимаются «Сторонами» до момента получения их подлинников.

8.6. Неотъемлемой частью настоящего договора являются следующие Приложения:

Приложение №2 «Технические характеристики энергопринимающих устройств и объектов «Покупателя»;

Приложение №3.1 « Перечень точек поставки (точек учета приема) электрической энергии в сети «Покупателя» (с разделением по сетевым организациям и владельцам объектов электросетевого хозяйства);

Приложение №3.2 « Перечень точек поставки (точек учета передачи) электрической энергии «Покупателем» в сети сетевых организаций и (или) иных потребителей»;

Приложение №4 «Схема определения объемов потребления электрической энергии (мощности);

Приложение №8 «Порядок установления факта нарушений требований качества электроэнергии и (или) продолжительности перерывов»;

Приложение №9 «Сведения о платежах потребителей «Покупателя» за расчетный период»;

Приложение №10 «Сведения о потреблении электрической энергии за расчетный период»;

Приложение № 11 «Порядок предоставления «Покупателю» платежных документов и первичных документов за поставленную электрическую энергию (мощность) и оказанные услуги»;

Приложение №14 «Соглашение о подписании документов электронной цифровой подписью с использованием телекоммуникационных каналов связи».

Приложение №18 «Сведения о потребителях «Покупателя». (было 17)

8.7. Настоящий договор составлен в двух экземплярах:

- 1 экземпляр для «Гарантирующего поставщика»;
- 1 экземпляр для «Покупателя».

9. СРОК ДЕЙСТВИЯ ДОГОВОРА

9.1. Настоящий договор действует с момента заключения, условия настоящего договора применяются к отношениям «Сторон» с 00-00 часов 1 января 2017 года по 24-00 часов 31 декабря 2017 года.

В части оплаты за потребленную по условиям настоящего договора электрическую энергию (мощность) договор считается действующим до полного исполнения «Покупателем» своих обязательств.

9.2. Договор считается продленным на следующий календарный год на тех же условиях, если за 30 дней до окончания срока его действия «Покупатель» не заявит о его прекращении или изменении либо о заключении нового договора.

9.3. Настоящий договор может быть расторгнут в одностороннем порядке:

а) «Гарантирующим поставщиком» - при наличии у «Покупателя» признанной им по акту сверки расчетов или подтвержденной решением суда задолженности перед «Гарантирующим поставщиком» за поставленную электрическую энергию в размере, превышающем стоимость поставленной электрической энергии за 3 расчетных периода (расчетных месяца).

б) «Покупателем» - в случае прекращения обязанности предоставлять коммунальную услугу по электроснабжению, при условии оплаты поставленной до момента расторжения настоящего договора электрической энергии и исполнения иных возникших до момента расторжения договора обязательств, в том числе обязательств, возникших вследствие применения мер ответственности за нарушение договора, при этом «Покупатель» обязан проинформировать «Гарантирующего поставщика» о наступлении указанного обстоятельства в порядке и сроки, предусмотренные п.3.1.19 настоящего договора.

10. ЮРИДИЧЕСКИЕ АДРЕСА И БАНКОВСКИЕ РЕКВИЗИТЫ «СТОРОН»

10.1. «Гарантирующий поставщик»: **Публичное акционерное общество энергетики и электрификации «Самараэнерго»**

Местонахождение:	443079, Россия, Самарская обл, г.Самара, проезд имени Георгия Митирева, д. 9 пн-чт 8:00-17:00, пт 8:00-16:00, обед 12:00-12:48
ИНН:	6315222985
КПП:	997450001
ОГРН:	1026300956131
ОКПО:	00102504
ОКВЭД:	51.56.4
ОКОГУ:	4210008
ОКТМО:	36 701 000
ОКФС:	34
ОКОПФ:	12247
Телефон:	8(846) 340-39-03
Телефакс:	8(846) 340-38-38
Телетайп:	214512 VATT
Адрес электронной почты:	info@samaraenergo.ru

10.2. Отделение «Гарантирующего поставщика»: **Жигулевское отделение ПАО «Самараэнерго»**

Местонахождение:	445350, Россия, Самарская обл, г.Жигулевск, ул Пионерская, д. 14, а
КПП:	634503002
Телефон:	8(84862)64-581
Телефакс:	8(84862)22-573
Телетайп:	
Адрес электронной почты:	zhigen@samaraenergo.ru
Расчетный счет:	40702810254230100181, Поволжский Банк ПАО Сбербанк Самара
Корр. счет:	30101810200000000607
БИК:	043601607
ИНН банка:	7707083893

10.3. «Покупатель»: **Общество с ограниченной ответственностью «МАИ+ЗН»**

Местонахождение:	445040, Россия, Самарская обл, г.Тольятти, ~~б-р Туполева, д. 6~~
ИНН:	6321145344
КПП:	632101001
ОГРН:	1056320004300
ОКПО:	75171430
ОКВЭД:	70.32.1
ОКОГУ:	
ОКТМО:	
ОКФС:	
ОКОПФ:	
Телефон:	52-53-98 52-54-09
Телефакс:	
Телетайп:	
Адрес электронной почты:	mai_3n@mail.ru
Расчетный счет:	40702810721190002700, ФИЛИАЛ N6318 ВТБ 24 (ПАО) САМАРА
Лицевой счет:	
Корр. счет:	30101810700000000955
БИК:	043602955
ИНН банка:	7710353606

10.4. «Плательщик»: **Общество с ограниченной ответственностью «МАИ+ЗН»**

Местонахождение:	445040, Россия, Самарская обл, г.Тольятти, ~~б-р Туполева, д. 6~~
ИНН:	6321145344
КПП:	632101001
ОГРН:	1056320004300
ОКПО:	75171430
ОКВЭД:	70.32.1
ОКОГУ:	
ОКТМО:	
ОКФС:	
ОКОПФ:	
Телефон:	52-53-98 52-54-09
Телефакс:	

Телетайп:	
Адрес электронной почты:	mai_3n@mail.ru
Расчетный счет:	40702810721190002700, ФИЛИАЛ N6318 ВТБ 24 (ПАО) САМАРА
Лицевой счет:	
Корр. счет:	30101810700000000955
БИК:	043602955
ИНН банка:	7710353606

«Гарантирующий поставщик»

_____

_____ 20___ года

М.П.

«Покупатель»

_____

_____ 20___ года

М.П.

С протоколом разногласий

С ПРОТОКОЛОМ СОГЛАСОВАНИЯ РАЗНОГЛАСИЙ

Экземпляр ООО "МАИ+ЗН"
Вернуть по адресу:
445037, г. Тольятти,
Новый проезд 3, оф.103

Протокол окончательного урегулирования разногласий к договору энергоснабжения № 06-0672Э от 01.02.2017г.
на протокол согласования разногласий от 24.04.2017г. к договору энергоснабжения № 06-0672Э от 01.02.2017г

г. Тольятти

20 июня 2017 года

Пункт договора	Редакция протокола согласования разногласий	Редакция «Покупателя»	Пояснения
2.1.1	по тексту протокола согласования разногласий	по тексту протокола согласования разногласий	Нет возражений
2.1.5	по тексту протокола согласования разногласий	по тексту протокола согласования разногласий	Нет возражений
2.1.6	по тексту протокола согласования разногласий	по тексту протокола согласования разногласий	Нет возражений
2.1.10	по тексту протокола согласования разногласий	по тексту протокола согласования разногласий	Нет возражений
2.1.13	по тексту протокола согласования разногласий	по тексту протокола согласования разногласий	Нет возражений
2.1.14	по тексту протокола согласования разногласий	по тексту протокола согласования разногласий	Нет возражений
2.1.15	по тексту протокола согласования разногласий	по тексту протокола разногласий	считаем проведение сверки необходимой
2.2.1	по тексту протокола согласования разногласий	по тексту протокола согласования разногласий	Нет возражений
3.1.6	по тексту протокола согласования разногласий	по тексту протокола разногласий	Приборы учета не на стороне «Покупателя» в соответствии с актами границ раздела балансовой и имущественной ответственности.
3.1.7	по тексту протокола согласования разногласий	Исключить	Из границ балансовой и имущественной принадлежности следует – что граница ответственности «Покупателя» находится после общедомовых приборов учета, «Покупатель» не имеет к ним доступа, следовательно, не может предоставлять информацию по этим приборам учета.
3.1.10 а-з	по тексту протокола согласования разногласий	а) исключить б) исключить в) исключить г) исключить д) исключить	а-д) В соответствии с актами разграничения границ балансовой принадлежности и эксплуатационной ответственности – «Покупатель» не обладает юридическим правом обеспечить выполнение вышеназванных пунктов договора.

		е) в редакции «Гарантирующего поставщика» ж) в редакции «Гарантирующего поставщика» з) в редакции «Гарантирующего поставщика»	е-з) Нет возражений
3.1.16	по тексту протокола согласования разногласий	Абзац 2 из договора исключить.	«Покупатель» не может нести личную ответственность за действия его потребителей в связи с невозможностью контролировать процесс подключения приборов и машин, превышающих максимально допустимые нагрузки, поскольку потребители могут подключать данные машины и приборы, в том числе в собственном жилье. «Покупатель» не имеет право неограниченного доступа в любое время на личную собственность конкретного потребителя, тем самым возможность контролировать подключения оборудования превышающего установленную мощность на территории потребителя у «Покупателя» отсутствует в силу действующего законодательства.
3.1.18	по тексту протокола согласования разногласий	Исключить	В соответствии с актами границ балансовой принадлежности и эксплуатационной ответственности, общедомовые приборы учета находится за границей ответственности «Покупателя», тем самым «Покупатель» не имеет права доступа к приборам учета, а также необладает юридическим правом распоряжается судьбой данных приборов учета, не может обеспечить доступ к данным приборам либо работы с данными приборами в виду отсутствия юридического права доступа в помещения, где установлены общедомовые приборы учета, а также отсутствия юридического права давать доступ любым лицам в помещения, где установлены приборы учета. На основании вышеизложенного «Покупатель» не может исполнить данный пункт договора в виду отсутствия юридического права.
3.1.20	по тексту протокола согласования разногласий	по тексту протокола согласования разногласий	Нет возражений
3.1.21	по тексту протокола согласования разногласий	по тексту протокола разногласий	В нашей редакции договора абзац, указанный в протоколе разногласий присутствует, считаем необходимым его исключить.

3.2.11	по тексту протокола согласования разногласий	по тексту протокола согласования разногласий	Нет возражений
4.1.	по тексту протокола согласования разногласий	по тексту протокола разногласий	В соответствии с последними изменениями жилищного законодательства - все собственники и пользователи нежилых помещений МКД в том числе ООО и ИП обязаны заключать договора снабжения ресурсами напрямую с «Гарантирующими поставщиками» коммунальных ресурсов (свет, вода, отопление). В связи с чем не принятие данного условия является ничтожным по своей природе, поскольку во всех случаях когда условия договора противоречат действующему законодательству применяются нормы законодательства, если нормы законодательства не отражены в договоре их применение также обязательно.
4.3 Абзацы 1, 3	по тексту протокола согласования разногласий	по тексту протокола разногласий	Аналогичные договора в предшествующих периодах были заключены на условиях, изложенных в протоколе разногласий, в связи с большим объемом получаемого и оплачиваемого ресурса, установление настолько низкого порога (5000 рублей) приведет к тому, что оплату придется производить ежедневного, что неудобно, в том числе и Вам, наша позиция по данному пункту (50000 рублей), предусматривает еженедельную оплату.
5.1.	по тексту протокола согласования разногласий	по тексту протокола разногласий	Приборы учета указанные в приложении 3.1 находятся не на границе «Покупателя». У покупателя
6.1.	по тексту протокола согласования разногласий	по тексту протокола согласования разногласий	Нет возражений
6.4 п.п. 8	по тексту протокола согласования разногласий	Исключить: «- действие потребителя «Покупателя», которые повлекли нарушения установленных законодательством РФ показателей качества электрической энергии и нарушения режима её потребления, выразившиеся в пользовании бытовых машин (приборов, оборудования), мощность подключения которых превышает максимально допустимые нагрузки, рассчитанные исходя из технических характеристик внутридомовых	«Покупатель» не может нести ответственность за действие потребителей поскольку, не имеет юридической возможности запретить потребителям совершить противоправное действие, за действия указанные в данном пункте предусмотрена личная ответственность потребителей в соответствии с КоАП РФ, а также указан механизм привлечения к ответственности потребителя, ответственность «Покупателя» не предусмотрена, в связи с чем данный пункт противоречит нормам действующего

		инженерных систем и доведенные «Покупателем» до сведения потребителей, самовольным нарушением пломбы на приборах учета и в местах их подключения (крепления), демонтаже приборов учета и осуществлении несанкционированного вмешательства в работу указанных приборов учета, а также несанкционированном подключении оборудования потребителей «Покупателя» к внутридомовым инженерным системам напрямую или в обход приборов учета, внесения изменений во внутридомовые инженерные системы;». Принять в редакции: «-действия потребителей выразившиеся в несанкционированном подключении оборудования потребителей к внутридомовым инженерным системам напрямую или в обход приборов учета, внесения изменений во внутридомовые инженерные системы;».	законодательства, а именно неправомерно вменяет ответственность «Покупателю» при совершении правонарушения потребителем (третьим лицом по отношению к «Покупателю»), когда законодательство (КоАП РФ) предусматривает личную ответственность лица совершившего правонарушение –выразившееся в действиях предусмотренных вышеупомянутыми пунктами договора.
10.3	по тексту протокола согласования разногласий	по тексту протокола согласования разногласий	Нет возражений
10.4	по тексту протокола согласования разногласий	по тексту протокола согласования разногласий	Нет возражений
Приложение 3.1; 3.2; 4 к договору	по тексту протокола согласования разногласий	по тексту протокола согласования разногласий	Нет возражений. Акты границ были предоставлены «Гарантирующему поставщику» ранее.
Приложение 8 п. 2	по тексту протокола согласования разногласий	по тексту протокола согласования разногласий	Нет возражений
Приложение 8 п.4	по тексту протокола согласования разногласий	по тексту протокола согласования разногласий	Нет возражений
Приложение 8 п.6 абзац 4	по тексту протокола согласования разногласий	Исключить	«Покупатель» приобретает электроэнергию с целью содержания общего имущества МКД, иные потребители у «Покупателя» по настоящему договору отсутствуют, для личных нужд потребители приобретают электроэнергию у «Гарантирующего поставщика», «Покупатель» не может нести личную ответственность за действия потребителей «Гарантирующего поставщика».
Приложение 9	по тексту протокола согласования разногласий	по тексту протокола разногласий	Форма Приложения 9, была разработана и принята в предшествующих периодах, причин её менять нет, данное изменение может повлечь временные

			затруднения в оплате поставляемых ресурсов, поскольку «Покупатель» не намерен создавать затруднения, а также производить задержки в оплате коммунального ресурса поставляемого «Гарантирующим поставщиком», считаем необходимым форму Приложения 9 заменить на ранее используемую форму Приложения 9 покупателя.
Приложение 10	по тексту протокола согласования разногласий	по тексту протокола согласования разногласий	Нет возражений
Приложение 18	по тексту протокола согласования разногласий	по тексту протокола согласования разногласий	Нет возражений

Настоящий протокол согласования составлен в двух экземплярах, имеющих равную юридическую силу, по одному для каждой «Стороны», является неотъемлемой частью договора энергоснабжения № 06-4022Э от 09.01.2017г. 01.02.

Покупатель:

ООО «МАИ+3Н»
Адрес: 445037, г. Тольятти, Новый проезд, 3, оф. 103
ИНН 6321145344, КПП 632101001, ОГРН 1056320004300
р\с 40702810721190002700 в Филиале № 6318 Банка ВТБ 24 (ПАО), г. Самары БИК 043602955, к\с 30101810700000000955
тел. 52-53-97

Директор:

_____ И.Д. Браун

МП

Гарантирующий поставщик:

Жигулевское отделение ПАО «Самараэнерго
Адрес: 445037, г. Жигулевск, ул. Пионерская. д.14а
КПП 634503002 , р\с 40702810254230100181 Поволжский Банк ПАО Сбербанк Самара
БИК 043601607, к\с 30101810200000000607
тел. 8(84862) 6-45-81

Начальник Жигулевского отделения:

_____ А.Ю. Гребенников

МП

Вернуть по адресу:
445037, г. Тольятти,
Новый проезд 3, оф.103

Протокол разногласий по договору № 06-0672Э от 1 февраля 2017 года

г. Тольятти 11 апреля 2017 года

№	Редакция ГП	Редакция абонента
	2.1.1. Осуществлять поставку электрической энергии (мощности) в необходимом «Покупателю» для обеспечения предоставления коммунальной услуги электроснабжения потребителям «Покупателя» объеме и отвечающей параметрам качества, установленным законодательством РФ.	2.1.1. Осуществлять поставку электрической энергии (мощности) в необходимом «Покупателю» для обеспечения предоставления коммунальной услуги электроснабжения потребителям «Покупателя» объеме и отвечающей параметрам качества, установленным ГОСТ 32144-2013.
	2.1.5. Обеспечивать поддержание, на основе заключенного договора оказания услуг по передаче электрической энергии с сетевыми организациями, на границе балансовой (имущественной) принадлежности сетевых организаций значений показателей качества электрической энергии в соответствии с техническими регламентами и иными обязательными требованиями, предусмотренными действующим законодательством РФ.	2.1.5. Обеспечивать и контролировать поддержание, на основе заключенного договора оказания услуг по передаче электрической энергии с сетевыми организациями, на границе балансовой (имущественной) принадлежности сетевых организаций значений показателей качества электрической энергии в соответствии с техническими регламентами и иными обязательными требованиями, предусмотренными ГОСТ 32144-2013 «Нормы качества электрической энергии в системах электроснабжения общего назначения».
	2.1.6. Производить расчет стоимости поставляемой «Покупателю» электрической энергии и производить перерасчет за поставленную электрическую энергию ненадлежащего качества и (или) с перерывами, превышающими допустимую продолжительность.	2.1.6. Не выставлять «Покупателю» потребленные объемы электрической энергии ненадлежащего качества. В случае поставки электрической энергии с плановыми перерывами более согласованных оплата за этот период кратный суткам не начисляется.
	2.1.10. Обеспечить информирование «Покупателя» об аварийных ситуациях в электрических сетях, ремонтных и профилактических работах, влияющих на исполнение обязательств по настоящему договору после получения указанной информации от сетевой организации.	2.1.10. Обеспечить информирование «Покупателя» об аварийных ситуациях в электрических сетях, плановых ремонтных и профилактических работах, влияющих на исполнение обязательств по настоящему договору после получения указанной информации от сетевой организации в сроки оговоренные в «Правилах предоставления коммунальных услуг собственникам и пользователям помещений в многоквартирных домах и жилых домов». В случае не выдерживания сроков предупреждения плановые отключения считаются не согласованными.
		Дополнить договор пунктом 2.1.13.: Согласовывать с «Покупателем» работы оказывающие влияние на безопасность «Потребителей» при привлечении третьих лиц.

	Пункт 2.2.1	Исключить из пункта 2.2.1. слова: «дополнительных каналов коммуникации с «Покупателем», в том числе путем направления sms-сообщений на телефон мобильной связи +7(927)211-44-96»
	Пункт 3.1.6.	В связи с тем, что расчетные приборы находятся на стороне поставщика включить в договор пунктом 2.1.14: «Представлять «Покупателю» ежемесячно до 1 числа месяца, следующего за расчетным, подписанные руководителем предприятия либо уполномоченным представителем «Гарантирующего поставщика», скрепленные печатью, сведения о показаниях приборов учета, указанных в приложениях №3.1, №3.2 и №18 к настоящему договору и (или) иной информации, используемых для определения объемов поставляемой электрической энергии собственникам и пользователям нежилых помещений в многоквартирном доме, по форме Приложения №10 к настоящему договору. Сведения представляются на бумажном носителе и в электронном виде в формате *.xls. на адрес электронной почты отделения «Покупателя» _manager"знак собачка"fondmai.ru Показания приборов учета, указанных в Приложениях №3.1, №3.2 и №18 к настоящему договору, представляются в зависимости от режима потребления электрической энергии, если установленные приборы учета позволяют определять объем потребления дифференцированно по времени суток или по иным критериям, отражающим степень использования коммунального ресурса, и порядок определения стоимости поставленного коммунального ресурса.»
	Пункт 3.1.7.	Внести в договор пункт 2.1.15. По требованию «Потребителя» не чаще 1 раза в квартал предоставлять копии документов, подтверждающих данные об объемах потребления электрической энергии в жилых помещениях (выборочно по 30 процентов жилых помещений).
	Пункт 3.1.10.а-з))	Перенести в раздел 2.1. или новый раздел обязанности сетевой организации
	Пункт 3.1.16	Исключить абзац: «Не допускать использование потребителями «Покупателя» бытовых машин (приборов, оборудования), мощность подключения которых превышает максимальные, нагрузки, рассчитанные

		исходя из технических характеристик внутридомовых инженерных систем».
	Пункт 3.1.18.	Перенести в раздел 2.1. или новый раздел обязанности сетевой организации
	Пункт 3.1.20	Исключить абзац: «В случае не предоставления в установленный настоящим пунктом срок подписанного акта сверки взаиморасчетов за принятую электрическую энергию (мощность) в адрес «Гарантирующего поставщика», указанный акт считается согласованным «Сторонами» в редакции «гарантирующего поставщика».
	Пункт 3.1.21	Исключить абзац: «В случае не предоставления в установленный настоящим пунктом срок подписанного акта сверки взаиморасчетов за принятую электрическую энергию (мощность) в адрес «Гарантирующего поставщика», указанный акт считается согласованным «Сторонами» в редакции «гарантирующего поставщика».
		Включить в договор пункт 3.2.11.: «Имеет право доступа, просмотра и самостоятельного снятия текущей и архивной информации с АИС учета ресурсов и с приборов учета включенных в договор или оказывающих влияния на расчеты потребления »
	Пункт 4.1.	Пункт 4.1. договора дополнить абзацем следующего содержания: «Собственники и пользователе нежилых помещений многоквартирного дома заключают договор об оплате с электрической энергии (мощности) непосредственно с гарантирующим поставщиком, объемы электрической энергии (мощности) потребленные такими потребителями не могут быть выставлены «Покупателю» в рамках настоящего договора».
	Абзац 1 пункта 4.3.: «Оплата принятой электрической энергии и оказанных услуг производится «Покупателем» (Плательщиком») в срок до 15 числа, месяца следующего за расчетным.	Абзац 1 пункта 4.3. изложить в следующей редакции: «Оплата принятой электрической энергии и оказанных услуг производится «Покупателем» (Плательщиком») в срок до 25 числа, месяца следующего за расчетным.
	Абзац 4 пункта 4.3.: «В случае если ежедневный размер платежа причитающего к перечислению в пользу «Гарантирующего поставщика» составляет менее 5 тысяч рублей, перечисление денежных средств осуществляется в последующие дни, но не реже 1 раз в 5 рабочих дней и не поздней рабочего дня, в котором совокупный размер платежа за дни, в которые не производится перечисления в	Абзац 4 пункта 4.3. изложить в следующей редакции: ««В случае если ежедневный размер платежа причитающего к перечислению в пользу «Гарантирующего поставщика» составляет менее 50 тысяч рублей, перечисление денежных средств осуществляется в последующие дни, но не реже 1 раз в 5 рабочих дней и не поздней рабочего дня, в котором совокупный размер платежа за дни, в которые не производится перечисления в пользу «Гарантирующего

	пользу «Гарантирующего поставщика», превысит 5 тысяч рублей».	поставщика», превысит 50 тысяч рублей».
	Пункт 5.1.	Пункт 5.1. договора изложить в следующей редакции: «Определение объема (количества) потребленной электрической энергии, подлежащей оплате «Гарантирующему поставщику», производится «Гарантирующим поставщиком» в соответствии с нормами действующего законодательства РФ и расчетов, произведенных в соответствии с Приложением № 4 к настоящему договору.
	Пункт 6.1.	В пункте 6.1. настоящего договора слова: «определяемую в соответствии с нормами действующего законодательства РФ», заменить словами: «в размере стоимости выставленных претензий «Потребителей» «Покупателю» и прямых убытков «Покупателя».
	6.4.	Исключить абзац : «- действие потребителя «Покупателя», которые повлекли нарушения установленных законодательством РФ показателей качества электрической энергии и нарушения режима её потребления, выразившиеся в пользовании бытовых машин (приборов, оборудования), мощность подключения которых превышает максимально допустимые нагрузки, рассчитанные исходя из технических характеристик внутридомовых инженерных систем и доведенные «Покупателем» до сведения потребителей, самовольным нарушением пломбы на приборах учета и в местах их подключения (крепления), демонтаже приборов учета и осуществлении несанкционированного вмешательства в работу указанных приборов учета, а также несанкционированном подключении оборудования потребителей «Покупателя» к внутридомовым инженерным системам напрямую или в обход приборов учета, внесения изменений во внутридомовые инженерные системы;»
	Пункт 10.3. покупатель, пункт 10.4. плательщик изменить на редакцию покупателя в связи с неверными реквизитами.	Реквизиты ООО «МАИ+3Н» для пунктов 10.3., 10.4.: «ООО «МАИ+3Н» Адрес: 445037, г. Тольятти, Новый проезд, 3, оф. 103 ИНН 6321145344, КПП 632101001 ОГРН 1056320004300 ОКПО 75171430 ОКВЕД 70.32.1 р\с 40702810721190002700 в Филиале № 6318 Банка ВТБ 24 (ПАО), г. Самары БИК 043602955

		к\с 30101810700000000955 ИНН банка: 7710353606 тел. 52-53-97»
	Приложение 3.1	Не заполнены столбцы 13, 14, 15 графы 5, 6 и 26 «Покупатель» не располагает требуемой информацией.
	Приложение 3.2	Не заполнены столбцы 13, 14, 15 «Покупатель» не располагает требуемой информацией.
	Приложение № 4	«Покупатель» не может заполнить данное Приложение, поскольку отсутствуют данные по столбцу 6, 7, 8 Параметров точек учета.
	Приложение № 8 пункт 2: «При обнаружении потребителем факта нарушения качества электроэнергии потребитель уведомляет об этом аварийно-диспетчерскую службу, указанную «Покупателем» (далее – аварийно –диспетчерская служба)».	Приложение № 8 пункт 2 изложить в следующей редакции: «При обнаружении потребителем факта нарушения качества электроэнергии потребитель уведомляет об этом аварийно-диспетчерскую службу «Покупателя» по телефону 766-844, (далее – аварийно –диспетчерская служба)».
	Приложение № 8 пункт 4	Необходимо внести изменения в Приложение № 8 пункт 4.: а) Уточнить телефоны круглосуточной диспетчерской службы «Гарантирующего поставщика» б) Уточнить статус лица проводящего проверку круглосуточно от «Гарантирующего поставщика» в) Внести телефоны, по которым «Покупатель» обязан уведомить «Гарантирующего поставщика» о месте и времени проведения проверки, круглосуточно. г) Уточнить статус диспетчера «Гарантирующего поставщика».
	Приложение № 8, абзац 4, пункт 6.: «Расходы на провидение экспертизы, инициированной потребителем, несет «Покупатель». Если в результате экспертизы участниками инициированной потребителем. Установлено отсутствие факта нарушения качества электроэнергии, то потребитель обязан возместить «Покупателю» расходы на её провидение. Расходы на проведение экспертизы, инициированной иным участником проверки, другим участником несет такой участник».	Изложить в следующей редакции приложение № 8, абзац 4, пункт 6.: «Расходы на провидение экспертизы, инициированной потребителем, несет потребитель. Если в результате экспертизы Установлено отсутствие факта нарушения качества электроэнергии, то расходы возлагаются на участника инициировавшего проверку. Расходы на проведение экспертизы, в результате которой установлен факт нарушения качества, электроэнергии несет участник по вине, которого возникло нарушение качества электроэнергии».
	Приложение № 9 к договору по форме «Гарантирующего поставщика» исключить	Приложение № 9 к договору по форме «Гарантирующего поставщика» исключить, принять Приложение № 9 к договору по форме «Покупателя»

	Приложение № 10	Данное Приложение не может предоставляться «Покупателем» поскольку «Покупатель» не имеет права разглашать персональные данные «Потребителей» в соответствии с законодательством о персональных данных.
	Приложение № 18	Данное Приложение не может предоставляться «Покупателем» поскольку «Покупатель» не имеет права разглашать персональные данные «Потребителей» в соответствии с законодательством о персональных данных.

Покупатель:
ООО «МАИ+3Н»
Адрес: 445037, г. Тольятти,
Новый проезд, 3, оф. 103
ИНН 6321145344, КПП 632101001
ОГРН 1056320004300
р\с 40702810721190002700 в Филиале № 6318
Банка ВТБ 24 (ПАО), г. Самары
БИК 043602955
к\с 30101810700000000955
тел. 52-53-97

Директор:
_____ И.Д. Браун
МП

Гарантирующий поставщик:
Жигулевское отделение ПАО «Самараэнерго
Адрес: 445037, г. Жигулевск,
ул. Пионерская, д.14а
КПП 634503002
р\с 40702810254230100181 Поволжский Банк
ПАО Сбербанк Самара
БИК 043601607
к\с 30101810200000000607
тел. 8(84862)6-15-81

Начальник Жигулевского отделения:
_____ А.О. Гребенников
МП

С протоколом согласования разногласий

Экземпляр ООО "МАИ+ЗН"
Вернуть по адресу:
445037, г. Тольятти,
Новый проезд 3, оф.103

Протокол согласования разногласий к договору энергоснабжения № 06-0672Э от 01.02.2017 г.

г. Жигулевск

24 апреля 2017 года

Публичное акционерное общество энергетики и электрификации «Самараэнерго» , основной государственный регистрационный номер 1026300956131, именуемое в дальнейшем «Гарантирующий поставщик», в лице начальника Жигулевского отделения Гребенникова Андрея Юрьевича, действующего на основании Доверенности №137 от 30.12.16, с одной стороны, и

Общество с ограниченной ответственностью «МАИ+ЗН», основной государственный регистрационный номер 1056320004300, именуемый в дальнейшем «Покупатель», в лице Брауна Игоря Дмитриевича, действующего на основании директора Устава, с другой стороны, совместно именуемые «Стороны», заключили настоящий протокол согласования разногласий к договору энергоснабжения № 06-0672Э от 01.02.2017 г. о нижеследующем:

№ пункта договора	Редакция «Гарантирующего поставщика»	Редакция «Покупателя»	Согласованная редакция
2.1.1	По тексту договора	По тексту протокола разногласий	Принять в редакции Гарантирующего поставщика с добавлением «в соответствии с ГОСТ 32144-2013»
2.1.5	По тексту договора	По тексту протокола разногласий	Принять в редакции Гарантирующего поставщика с добавлением «в соответствии с ГОСТ 32144-2013»
2.1.6	По тексту договора	По тексту протокола разногласий	Принять в редакции Гарантирующего поставщика в соответствии с п.98, п.99 Постановления Правительства №354 от 06.05.2011г.
2.1.10	По тексту договора	По тексту протокола разногласий	Принять в редакции Покупателя
2.1.13	В тексте договора отсутствует	По тексту протокола разногласий	Добавить в договор в редакции «Покупателя», только при условии представления «Покупателем» перечня работ, оказывающих влияние на безопасность «Потребителей».
2.2.1	По тексту договора	По тексту протокола разногласий	Принять в редакции Покупателя
3.1.6	По тексту договора	По тексту протокола разногласий	Принять в редакции Гарантирующего поставщика. (Жители домов, в отношении которых заключен настоящий договор энергоснабжения с «Гарантирующим постащиком» **не расчитываются**)

2.1.15	В тексте договора отсутствует	По тексту протокола разногласий	В текст договора не добавлять. (Жители домов, в отношении которых заключен настоящий договор энергоснабжения с «Гарантирующим постащиком» **не расчитываются**)
3.1.7	По тексту договора	По тексту протокола разногласий	Принять в редакции Гарантирующего поставщика.
3.1.10 а-з	По тексту договора	По тексту протокола разногласий	Принять в редакции Гарантирующего поставщика.
3.1.16	По тексту договора	По тексту протокола разногласий	Принять в редакции Гарантирующего поставщика.
3.1.18	По тексту договора	По тексту протокола разногласий	Принять в редакции Гарантирующего поставщика.
3.1.20	По тексту договора	По тексту протокола разногласий	Принять в редакции Покупателя
3.1.21	По тексту договора	По тексту протокола разногласий	Принять в редакции Гарантирующего поставщика. (абзаца, указанного в протоколе ранногласий, **нет** в пункте договора 3.1.21)
3.2.11	В тексте договора отсутствует	По тексту протокола разногласий	Принять в редакции Покупателя
4.1 абзац 5	В тексте договора отсутствует	По тексту протокола разногласий	В договор не добавлять.
4.3	По тексту договора	По тексту протокола разногласий	Принять в редакции Гарантирующего поставщика.
5.1	По тексту договора	По тексту протокола разногласий	Принять в редакции Гарантирующего поставщика.
6.1	По тексту договора	По тексту протокола разногласий	Принять в редакции Гарантирующего поставщика.
6.4	По тексту договора	По тексту протокола разногласий	Принять в редакции Гарантирующего поставщика.
10.3, 10.4	По тексту договора	По тексту протокола разногласий	Принять в редакции Покупателя
Приложения 3.1; 3.2; 4 к договору	По тексту приложений к договору	По тексту протокола разногласий	Заполнение пунктов указанных в протоколе разногласий, производится Гарантирующим поставщиком на основании, предоставленных «Покупателем» актов границ балансовой и эксплуатационной ответственности сторон между ООО «МАИ+ЗН» и сетевой организацией.

Приложение 8 п.2	По тексту приложения к договору	По тексту протокола разногласий	Принять в редакции Покупателя
Приложение 8 п.4	По тексту приложения к договору	По тексту протокола разногласий	CALL-ЦЕНТР 8-800-775-16-42 Круглосуточно Центр обслуживания клиентов управления ПР и ТП: PleshukYA@samara.mrsk-volgi.ru; 8(846) 339-35-74 Круглосуточно
Приложение 8 п.6 абзац 4	По тексту приложения к договору	По тексту протокола разногласий	К согласию не пришли
Приложение 9; 10; 18	По тексту приложений к договору	По тексту протокола разногласий	В Приложениях №9, №10 и №18 к договору исключить столбец с наименованием «ФИО»

Настоящий протокол согласования разногласий составлен в двух экземплярах, имеющих одинаковую юридическую силу, по одному для каждой из «Сторон», является неотъемлемой частью договора энергоснабжения № 06-0672Э от 01.02.2017 г.

«Стороны» пришли к соглашению, что неурегулированные разногласия, возникшие при заключении, изменении, исполнении договора энергоснабжения № 06-0672Э от 01.02.2017 г., решаются в судебном порядке по заявлению одной из «Сторон».

«Гарантирующий поставщик»

_____

_____ 20__ года

М.П.

С протоколом окончательного урегулирования разногласий

«Покупатель»

_____

_____ 20__ года

М.П.

С протоколом окончательного урегулирования разногласий

Приложение №2 от 01.02.2017
к договору энергоснабжения №06-0672э от 01.02.2017

Технические характеристики энергопринимающих устройств и объектов "Покупателя"

"Покупатель": **ООО"МАИ+ЗН"**
"Гарантирующий поставщик": **ПАО "Самараэнерго"**
Адрес «Покупателя»: 445040 Самарская область, г.Тольятти, б-р Туполева, 6.

1. Документ (ы), подтверждающий (ие) величину максимальной (разрешенной) мощности:

№ п/п	Наименование документа	№ и дата документа	Величина максимальной (разрешенной) мощности, кВт
1	Технические условия	№МР6/121/16.02/2847 от 18.08.2008 г.	980

2. Головные абонентские трансформаторы:

№ п/п	Место установки	Напряжение ступеней, кВ	Тип	Мощность, кВа	Примечание
	-	-	-	-	-

3. Присоединенная мощность: **а)** _____ **кВа** **б)** _____ **кВт**
в том числе
а) трансформаторы, преобразующие электрическую энергию на рабочее (непосредственно питающее электроприемники) напряжение :

№ п/п	№ТП	Место установки	Напряжение ступеней, кВ	Тип	Мощность, кВа	Примечание

б) двигатели напряжением выше 1000В :

№ п/п	№ТП	Место установки	Напряжение ступеней, кВ	Тип	Мощность, кВа	Примечание
	-	-	-	-	-	-

4.Перечень энергопринимающих устройств

№ п/п	Наименование энергопринимающего устройства	Место установки (объект энергоснабжения)	Номинальная мощность, кВт	Категория надежности (I, II, III)
1	П1101/2*1000	уличное освещение	10	II
2	П1101/2*1000	ул.40 лет Победы, 4а, жилой дом	55	II
3	П1101/2*1000	ул.40 лет Победы, 4а, жилой дом	55	II
4	П1103/2*1000	уличное освещение	10	II
5	П1103/2*1000	ул.40 лет Победы, 29, жилой дом	55	II
6	П1103/2*1000	ул.40 лет Победы, 29, жилой дом	55	II
7	П1103/2*1000	пер.Лазурный, 9, жилой дом	65	II
8	П1103/2*1000	пер.Лазурный, 9, жилой дом	65	II
9	П1103/2*1000	пер.Лазурный, 11, жилой дом	65	II
10	П1103/2*1000	пер.Лазурный, 11, жилой дом	65	II
11	П1102/2*1000	пер.Лазурный, 5, жилой дом	65	II
12	П1102/2*1000	пер.Лазурный, 5, жилой дом	65	II
13	П1102/2*1000	пер.Лазурный, 7, жилой дом	65	II
14	П1102/2*1000	пер.Лазурный, 7, жилой дом	65	II
15	П1102/2*1000	пер.Лазурный, 1, жилой дом	45	II
16	П1102/2*1000	пер.Лазурный, 1, жилой дом	45	II
17	П1102/2*1000	пер.Лазурный, 3, жилой дом	45	II
18	П1102/2*1000	пер.Лазурный, 3, жилой дом	45	II
19	П1203/400	ул.Юбилейная, 22, жилой дом	10	III

20	П1203/400	ул.Юбилейная, 26, жилой дом	15	III
21	П1203/400	ул.Юбилейная, 28, жилой дом	15	III
22	П1203/400	ул.Чкалова, 3, жилой дом	10	III
23	П1203/400	ул.Подборненская, 23, жилой дом	10	III
24	П1203/400	ул.Подборненская, 17, жилой дом ввод1	5	III
25	П1203/400	ул.Подборненская, 17, жилой дом, ввод2	5	III
26	П1203/400	ул.Подборненская, 19, жилой дом	10	III
27	П1214/250	ул.40 лет Победы, 3, жилой дом	10	III
28	П1214/250	ул.40 лет Победы, 11, жилой дом	10	III
29	П1214/250	ул.40 лет Победы, 13, жилой дом	10	III
30	П1214/250	ул.40 лет Победы, 15, жилой дом	10	III
31	П1214/250	ул.40 лет Победы, 17, жилой дом	10	III
32	П1214/250	ул.40 лет Победы, 19, жилой дом	10	III
33	П1214/250	ул.40 лет Победы, 1, жилой дом	10	III
34	П1214/250	ул.40 лет Победы, 5, жилой дом	10	III
35	П1214/250	ул.40 лет Победы, 7, жилой дом	10	III
36	П1214/250	ул.40 лет Победы, 9, жилой дом	10	III
37	П1214/250	ул.40 лет Победы, 21, жилой дом	10	III
38	П1214/250	ул.40 лет Победы, 23, жилой дом	10	III
39	П1215/2*160	ул.40 лет Победы, 2, жилой дом	10	III

5. Однолинейная схема электроснабжения

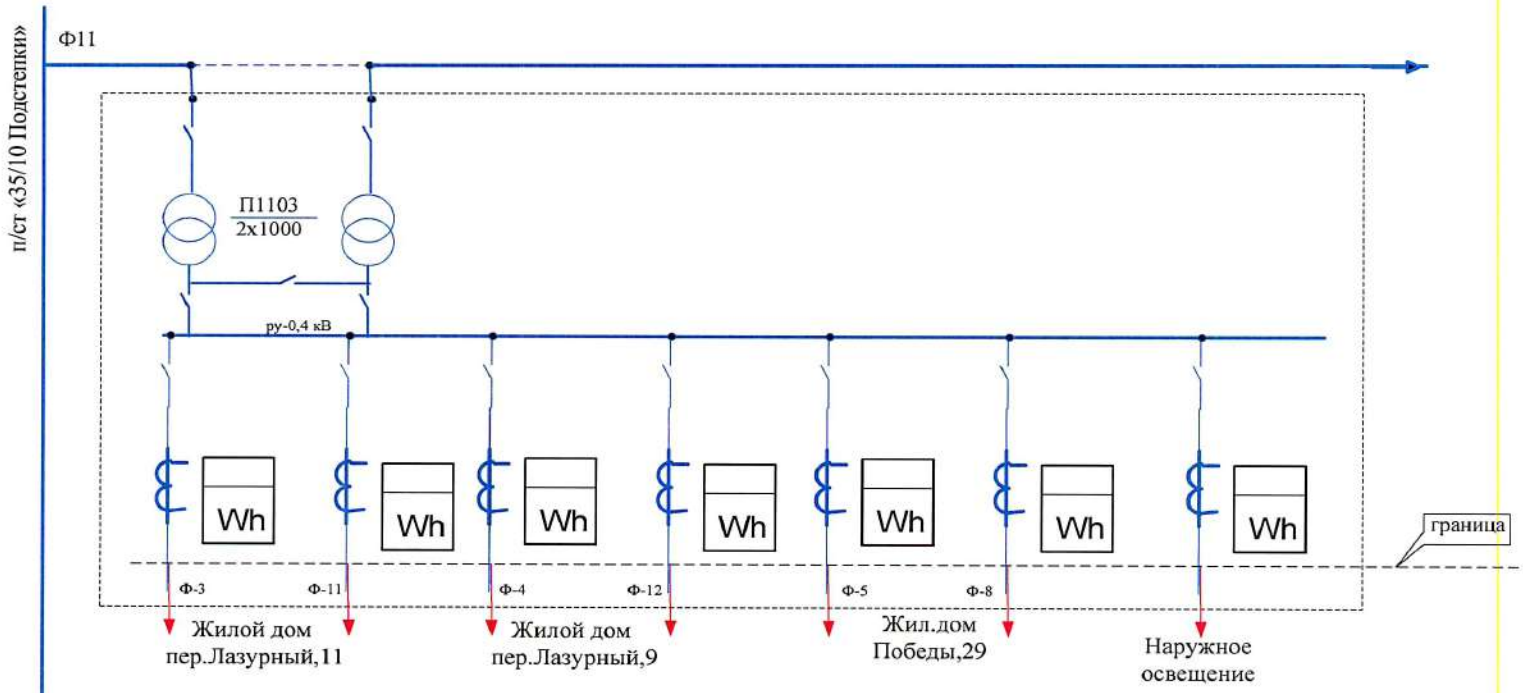

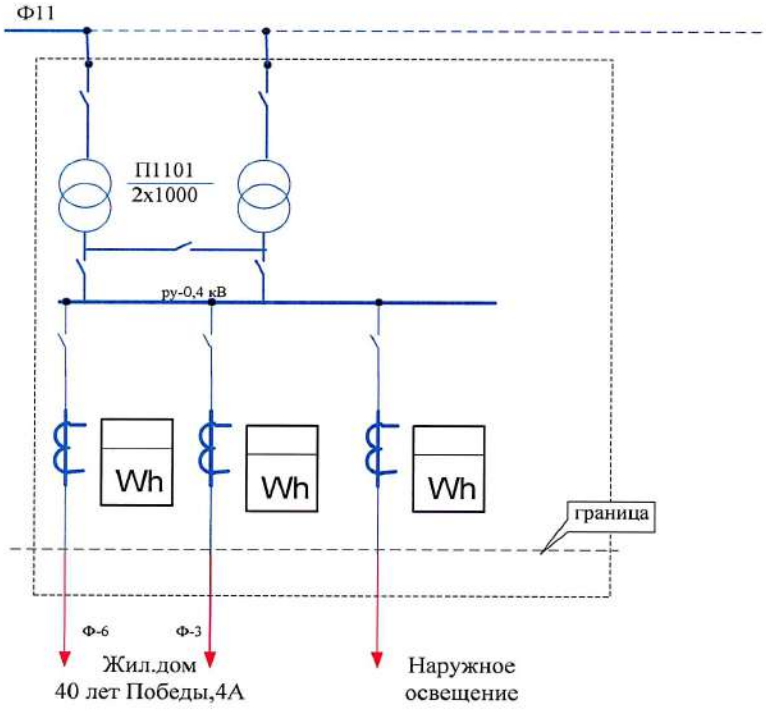

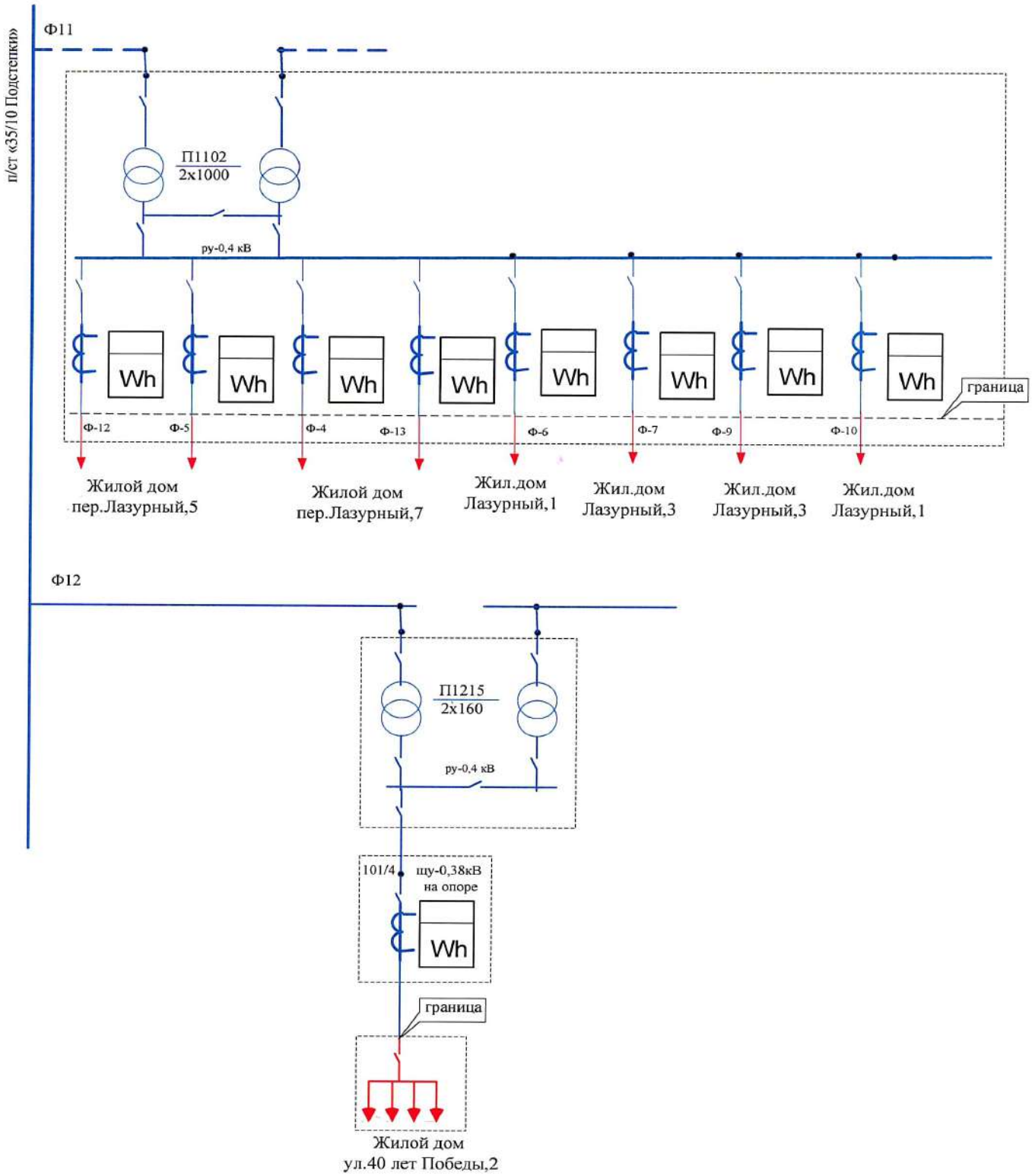
п/ст «35/10 Подстепки»
Ф11
П1102
2х1000
ру-0,4 кВ
Wh
граница
Ф-12
Ф-5
Ф-4
Ф-13
Ф-6
Ф-7
Ф-9
Ф-10
Жилой дом
пер.Лазурный,5
Жилой дом
пер.Лазурный,7
Жил.дом
Лазурный,1
Жил.дом
Лазурный,3
Жил.дом
Лазурный,3
Жил.дом
Лазурный,1
Ф12
П1215
2х160
ру-0,4 кВ
101/4
щу-0,38кВ
на опоре
Wh
граница
Жилой дом
ул.40 лет Победы,2

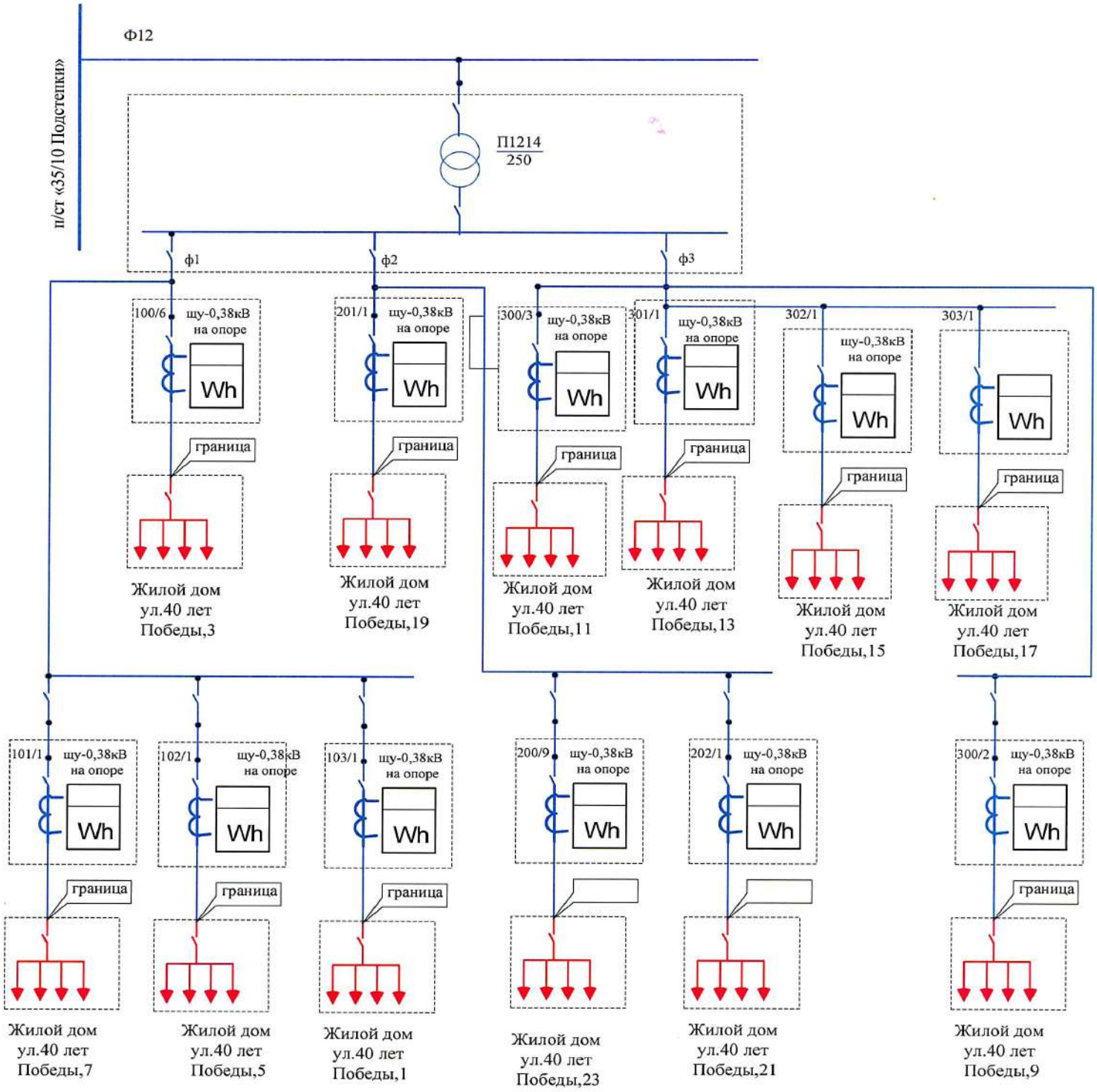
Ф12
п/ст «35/10 Подстепки»
П1214
250
ф1
ф2
ф3
100/6
щу-0,38кВ на опоре
Wh
граница
Жилой дом ул.40 лет Победы,3
201/1
щу-0,38кВ на опоре
Wh
граница
Жилой дом ул.40 лет Победы,19
300/3
щу-0,38кВ на опоре
Wh
граница
Жилой дом ул.40 лет Победы,11
301/1
щу-0,38кВ на опоре
Wh
граница
Жилой дом ул.40 лет Победы,13
302/1
щу-0,38кВ на опоре
Wh
граница
Жилой дом ул.40 лет Победы,15
303/1
Wh
граница
Жилой дом ул.40 лет Победы,17
101/1
щу-0,38кВ на опоре
Wh
граница
Жилой дом ул.40 лет Победы,7
102/1
щу-0,38кВ на опоре
Wh
граница
Жилой дом ул.40 лет Победы,5
103/1
щу-0,38кВ на опоре
Wh
граница
Жилой дом ул.40 лет Победы,1
200/9
щу-0,38кВ на опоре
Wh
Жилой дом ул.40 лет Победы,23
202/1
щу-0,38кВ на опоре
Wh
Жилой дом ул.40 лет Победы,21
300/2
щу-0,38кВ на опоре
Wh
граница
Жилой дом ул.40 лет Победы,9

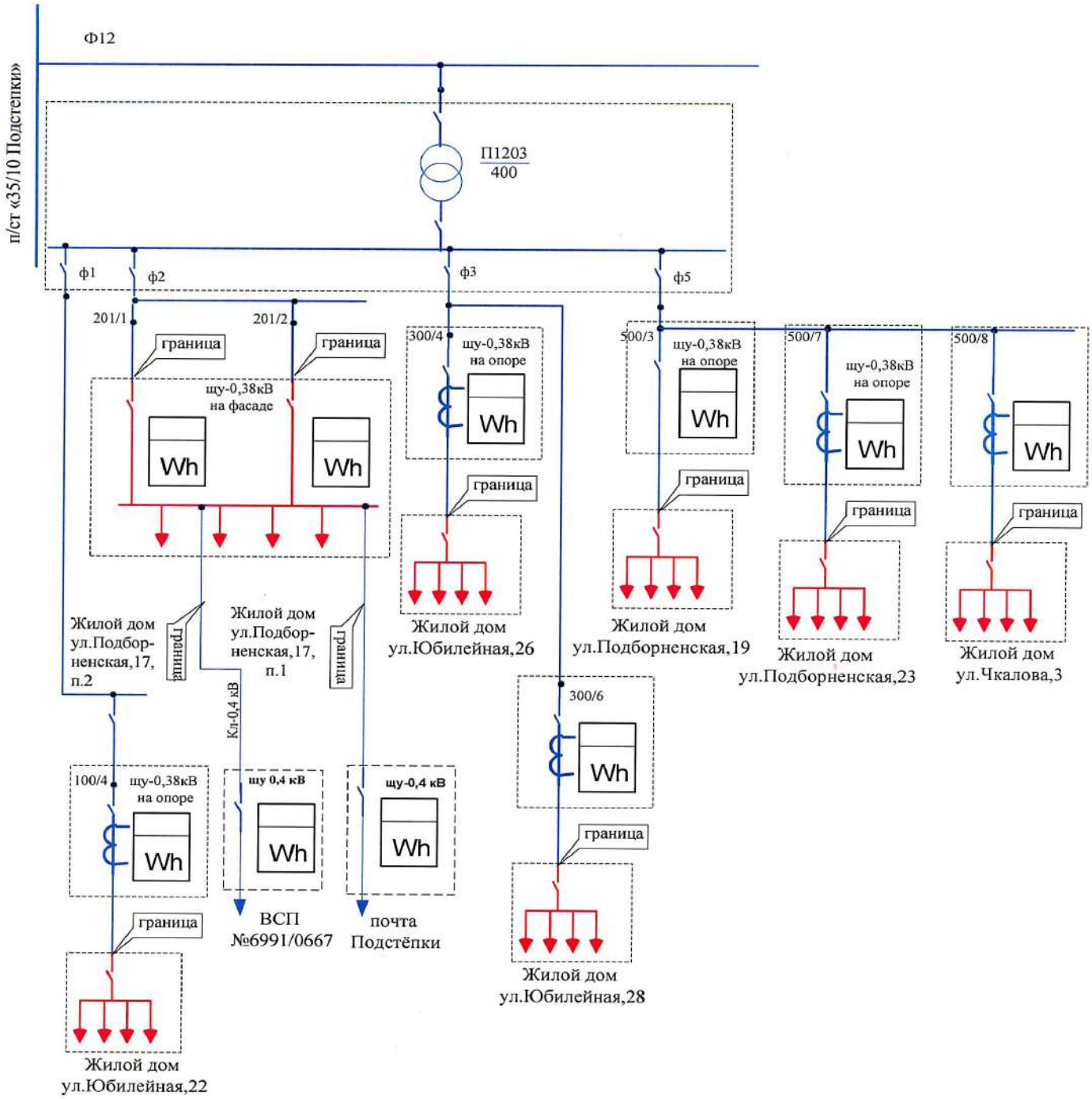

«Гарантирующий поставщик»

_____ А.Ю. Гребенников

«_____» _____ 201 г.

М.П.

«Покупатель»

_____

«_____» _____ 201 г.

М.П.

СОГЛАСОВАНИЕ:

Сетевые организации

(Наименование организации)	(Подпись)	(Ф.И.О. должность)
(Наименование организации)	(Подпись)	(Ф.И.О. должность)

Приложение № 9 от 01.02.2017 г.
к договору энергоснабжения № 06-0672Э от 01.02.2017 г.

Форму утверждаю
«Гарантирующий поставщик»

_____

_____ 20__ года
М.П.

Форму утверждаю
«Покупатель»

_____

_____ 20___ года
М.П.

Сведения о платежах потребителей "Покупателя" за расчетный период.

«Покупатель» : Общество с ограниченной ответственностью "МАИ+ЗН"
«Гарантирующий поставщик»: ПАО "Самараэнерго"
Расчетный период

Информация, представляемая в отношении собственников/нанимателей помещений в многоквартирном доме
Адрес многоквартирного жилого дома

№ п/п	Сведения о потребителе "Покупателя"						Показания прибора учета по состоянию на последнее число месяца расчетного периода, кВт/ч		Размер платежа потребителя "Покупателя", подлежащего оплате, за расчетный период, руб.		Размер поступившего платежа потребителя "Покупателя", руб.		Сумма задолженности потребителей "Покупателя" по оплате за электрическую энергию за расчетный период	Документ, подтверждающий оплату потребленной электрической энергии*		Размер платежа "Покупателя""Гарантирующему поставщику" за расчетный период
	Ф.И.О. (наименование) собственника/ нанимателя жилого или нежилого помещения	Номер квартиры (нежилого помещения)	Признак помещения (жилое/нежилое)	Площадь помещения, кв.м	Количество граждан, проживающих в помещении,чел. (для жил.помещений)				по прибору учета	при безучетном потреблении	при оплате "Покупателю"	при оплате "Гарантирующему поставщику"		при оплате "Покупателю"	при оплате "Гарантирующему поставщику"	
					постоянно	временно										
1	2	3	4	5	6	7	8	9	10	11	12	13	14	15	16	17
							день									
							ночь									
							полупик									
							день									
							ночь									
							полупик									

«Гарантирующий поставщик»

_____

_____ 20___ года
М.П.

«Покупатель»

_____

_____ 20___ года
М.П.

* Документы, указанные в столбцах 15,16 являются неотъемлемой частью настоящего Приложения.

Приложение № 10 от 01.02.2017 г.
к договору энергоснабжения № 06-0672Э от 01.02.2017 г.

Форма утверждаю
«Гарантирующий поставщик»

_____
_____ 20___ года
М.П.

Форму утверждаю
«Покупатель»

_____
_____ 20___ года

М.П.

«Покупатель» : Общество с ограниченной ответственностью "МАН+ЗП"
«Гарантирующий поставщик»: ПАО "Самарэнерго"
Расчетный период:_____

Сведения о потреблении электрической энергии за расчетный период.

В случае, когда объемы потребления электрической энергии за расчетный период определяются по показаниям приборов учета электрической энергии, "Покупателем" предоставляются следующие сведения:

Показания приборов учета, установленных в жилых домах (домовладениях)

№ п/п	Показания индивидуальных или комнатных приборов учета, установленных в жилых помещениях										Показания приборов учета, установленных в нежилых помещениях			
	Адрес жилого дома (домовладения)	Группа домохозяйства	Значение повышающего коэффициента "Д"*	Размер соц.нормы потребления электроэнергии (мощности)	Потребление исходя из показаний инд.прибора учета, кВт/ч в месяц			№ прибора учета	Показания прибора учета, кВт/ч		№ нежилого помещения	№ прибора учета	Показания прибора учета,кВт/ч	
					всего	в том числе								
						в пределах соц.нормы потребления электроэнергии (мощности)	сверх соц.нормы потребления электроэнергии (мощности)							
1									день				день	
									ночь				ночь	
									всего				всего	
2									день				день	
									ночь				ночь	
									всего				всего	

Показания приборов учета, установленных в многоквартирном жилом доме.

№п/п	№ коллективного (общедомового) прибора учета	Показания коллективного (общедомового) прибора учета	Показания индивидуальных, общих (квартирных) или комнатных приборов учета, установленных в жилых помещениях										Показания приборов учета, установленных в нежилых помещениях			
			Номер квартиры (жилого помещения)	Группа домохозяйства	Значение повышающего коэффициента "Д"*	Размер соц.нормы потребления электроэнергии (мощности)	Потребление исходя из показаний инд.прибора учета, кВт/ч в месяц			№ прибора учета	Показания прибора учета, кВт/ч		№ нежилого помещения	№ прибора учета	Показания прибора учета,кВт/ч	
							всего	в том числе								
								в пределах соц.нормы потребления электроэнергии	сверх соц.нормы потребления электроэнергии (мощности)							
1											день				день	
											ночь				ночь	
											всего				всего	
2											день				день	
											ночь				ночь	
											всего				всего	

В случаях, когда в соответствии с нормами действующего законодательства РФ подлежат применению расчетные способы определения объемов потребления электрической энергии, "Покупателем" предоставляются следующие сведения о потребителях "Покупателя":

Информация, предоставляемая в отношении собственников/нанимателей жилых домов (домовладений)

№п/п	ФИО потребителя	Адрес помещения	Направление потребления электрической энергии при использовании земельного участка и расположенных на нем надворных постройках			Вид и количество сельскохозяйственных животных и птиц (коровы, лошади, свиньи, овцы, козы, птицы, кролики, норки) при наличии у потребителей
			на освещение и полив содержания сельскохозяйственного животного	на приготовление пищи и подогрев воды для сельскохозяйственного животного	иные цели потребления электрической энергии	
1						
2						

Информация, предоставляемая в отношении собственников/нанимателей помещений в многоквартирном жилом доме

№п/п	Адрес многоквартирного дома	ФИО потребителя	№ помещения	Количество граждан, проживающих в помещении,чел.	
				постоянно	временно
1					
2					

«Гарантирующий поставщик»

_____
_____ 20___ года
М.П.

«Покупатель»

_____
_____ 20___ года
М.П.

* Значение повышающего коэффициента "Д" определяется в соответствии с формулами 2 и 3 приложения №4 к "Положению об установлении и применении социальной нормы потребления электрической энергии (мощности)", утвержденному Постановлением Правительства РФ от 22.07.2013 г. №614

Приложение № 18 от 01.02.2017 г.
к договору энергоснабжения № 06-0672Э от 01.02.2017 г.

Форму утверждаю
«Гарантирующий поставщик»

_____

_____ 20___ года

М.П.

Форму утверждаю
«Покупатель»

_____

_____ 20___ года

М.П.

Сведения о потребителях «Покупателя».

1.Сведения о потребителях «Покупателя», потребляющих электрическую энергию в многоквартирном жилом доме.

1.1.

1	2	3	4	5	6	7	8	9		10	11	12	13	14
№п/п	ФИО (наименование) потребителя	Адрес помещения	Признак помещения (жилое/нежилое)	Вид деятельности, осуществляемой в нежилом помещении	Количество комнат в жилом помещении	Жилое помещение оборудовано: (газовой плитой, электроплитой, электроводонагревателем)	Номер прибора учета	Дата гос. поверки		Межповерочный интервал	Площадь, кв.м			Количество граждан, проживающих в жилом помещении,чел.
								предыдущей	очередной		жилого помещения	нежилого помещения	помещения, входящего в состав общего имущества в многоквартирном доме	
1														
2														

1.2. Этажность многоквартирного жилого дома_____

1.3. Многоквартирный жилой дом оснащен следующим оборудованием:_____

1.Осветительные установки общедомовых помещений, 2. Осветительные установки общедомовых помещений, пассажирский лифт, 3. Осветительные установки общедомовых помещений, пассажирский лифт, грузовой лифт)

1.4 Многоквартирный жилой дом:_____

1.С центральным отоплением. 2 Оборудован крышной котельной, 3 С центральным отоплением, оборудован насосным оборудованием холодного водоснабжения, 4 оборудован крышной котельной и насосным оборудованием холодного водоснабжения

1.5. Информация об оборудовании многоквартирного дома электроотопительными и (или) электронагревательными установками для целей горячего водоснабжения_____

1.6. Информация об оборудовании многоквартирного дома стационарными газовыми или стационарными электроплитами для приготовления пищи_____

2. Сведения о потребителях «Покупателя», потребляющих электрическую энергию в жилых домах (домовладениях).

1	2	3	4	5	6	7	8	9		10	11	12	13	14	15			16	17	18	19
№п/п	ФИО (наименование) потребителя	Адрес помещения	Признак помещения (жилое/нежилое)	Вид деятельности, осуществляемой в нежилом помещении	Количество комнат в жилом помещении	Жилое помещение оборудовано: (газовой плитой, электроплитой, электроводонагревателем)	Номер прибора учета	Дата гос. поверки		Межповерочный интервал	Площадь, кв.м				Направление потребления электрической энергии при использовании земельного участка и расположенных на нем надворных построек *			Режим водопотребления на полив земельного участка*	Мощность применяемых устройств, с помощью которых осуществляется потребление электрической энергии*	Вид и количество сельскохозяйственных животных и птиц (коровы, лошади, свиньи, овцы, козы, птицы, кролики, норки) при наличии у потребителей*	Количество граждан, проживающих в жилом помещении ,чел.
								предыдущей	очередной		жилого помещения	нежилого помещения	земельного участка, не занятого жилым домом и надворными постройками*	помещений надворных построек	на освещение в целях содержания сельскохозяйственного животного	на приготовление пищи и подогрева воды для сельскохозяйственного животного	иные цели потребления электрической энергии				
1																					
2																					

* Данная информация указывается в случае отсутствия у потребителя индивидуального прибора учета.

«Гарантирующий поставщик»

_____

_____ 20___ года

М.П.

«Покупатель»

_____

_____ 20___ года

М.П.

Приложение № 8 от 01.02.2017 г.
к договору энергоснабжения № 06-0672Э от 01.02.2017 г.

Порядок установления факта нарушений требований качества электроэнергии и (или) продолжительности перерывов

1. При обнаружении «Покупателем» факта поставки электроэнергии ненадлежащего качества и (или) с перерывами, превышающими установленную продолжительность (далее - нарушение качества энергоснабжения) всем или части потребителей в связи с нарушениями (авариями), возникшими в работе внутридомовых инженерных систем и (или) электросетевых объектов сетевой организации «Покупатель» обязан зарегистрировать в журнале (электронном и (или) бумажном) регистрации таких фактов дату, время начала, тип нарушения и причины (если они известны «Покупателю»). Если «Покупателю» такие причины неизвестны, то «Покупатель» обязан незамедлительно принять меры к их выяснению.

Дату и время возобновления подачи электроэнергии надлежащего качества «Покупатель» также обязан зарегистрировать в журнале учета таких фактов.

2. При обнаружении потребителем факта нарушения качества электроэнергии потребитель уведомляет об этом аварийно-диспетчерскую службу, указанную «Покупателем» (далее - аварийно-диспетчерская служба).

3. Сообщение (в письменном виде, по телефону) о нарушении качества подлежит обязательной регистрации аварийно-диспетчерской службой с указанием фамилии, имени и отчества заявителя, точного адреса помещения, где обнаружено нарушение качества. Сотрудник аварийно-диспетчерской службы обязан сообщить потребителю сведения о лице (фамилию, имя и отчество), принявшем сообщение потребителя, номер, за которым зарегистрировано сообщение потребителя, и время его регистрации.

4. В случае если сотруднику аварийно-диспетчерской службы «Покупателя» известны причины нарушения качества он обязан немедленно сообщить об этом обратившемуся потребителю и сделать соответствующую отметку в журнале регистрации сообщений.

При этом если сотрудник аварийно-диспетчерской службы является сотрудником «Гарантирующего поставщика» и ему известно, что причины нарушения качества возникли во внутридомовых инженерных сетях, то он обязан сообщить об этом обратившемуся потребителю и сделать соответствующую отметку в журнале регистрации сообщений. При этом сотрудник аварийно-диспетчерской службы «Гарантирующего поставщика» обязан незамедлительно известить об этом указанное «Покупателем» лицо, ответственное за обслуживание внутридомовых сетей.

В случае если сотруднику аварийно-диспетчерской службы «Покупателя» не известны причины нарушения качества, он обязан согласовать с потребителем дату и время проведения проверки факта нарушения качества электроэнергии. При этом работник аварийно-диспетчерской службы обязан немедленно после получения сообщения потребителя уведомить о дате и времени проведения проверки «Гарантирующего поставщика», а также лицо, ответственное за обслуживание внутридомовых сетей.

Время проведения проверки в случаях, указанных в настоящем пункте, назначается не позднее 2 часов с момента получения от потребителя сообщения о нарушении качества электроэнергии, если с потребителем не согласовано иное время.

5. По окончании проверки составляется акт проверки.

Если в ходе проверки будет установлен факт нарушения качества электроэнергии, то в акте проверки указываются дата и время проведения проверки, выявленные нарушения параметров качества, использованные в ходе проверки методы (инструменты) выявления таких нарушений, выводы о дате и времени начала нарушения качества электроэнергии.

Если в ходе проверки факт нарушения качества электроэнергии не подтвердится, то в акте проверки указывается об отсутствии факта нарушения качества электроэнергии.

Если в ходе проверки возник спор относительно факта нарушения требований к качеству, то акт проверки составляется в соответствии с пунктом 6 настоящего Приложения.

Акт проверки составляется в количестве экземпляров по числу заинтересованных лиц, участвующих в проверке, подписывается такими лицами (их представителями), 1 экземпляр акта передается потребителю (или его представителю), второй экземпляр остается у «Покупателя», остальные экземпляры передаются заинтересованным лицам, участвующим в проверке (Гарантирующему поставщику, Сетевой организации).

При уклонении кого-либо из заинтересованных участников проверки от подписания акта проверки такой акт подписывается другими участниками проверки и не менее чем 2 незаинтересованными лицами.

6. Если в ходе проверки между «Покупателем» (при участии потребителя или его представителя) и «Гарантирующим поставщиком», иными заинтересованными участниками проверки возник спор относительно факта нарушения требований к качеству, то участники проверки определяют в соответствии с настоящим пунктом порядок проведения дальнейшей проверки качества электроснабжения.

Любой заинтересованный участник проверки вправе инициировать проведение экспертизы качества электроэнергии. В этом случае в акте проверки должно быть указано, кем инициировано проведение экспертизы, кем, в

Приложение № 11 от 01.02.2017 г.
к договору энергоснабжения № 06-0672Э от 01.02.2017 г.

Порядок предоставления «Покупателю» платежных документов и первичных документов за поставленную электрическую энергию (мощность) и оказанные услуги.

1. «Гарантирующий поставщик» не позднее, чем за 5 дней до наступления окончательного срока исполнения обязательств «Покупателя» по оплате потребленной электрической энергии и оказанных услуг за расчетный период направляет «Покупателю» сформированные счета на оплату электрической энергии (мощности) и оказанных услуг по электронной почте:
   - ☐ на адрес, указанный в п. 10.3. (10.4) настоящего договора;
   - ☐ на адрес: _____.
   - ☐ с использованием телекоммуникационных каналов связи.

2. «Гарантирующий поставщик» предоставляет «Покупателю» счета, счета-фактуры, расчетные ведомости и акты приема-передачи электрической энергии (мощности) за поставленную электрическую энергию (мощность) одним из следующих способов:

   - ☐ предъявляет в банк вместе с платежными требованиями (при наличии согласия банка «Покупателя»);
   - ☐ выдает представителю «Покупателя» в отделении «Гарантирующего поставщика»;
   - ☐ направляет по почте РФ на адрес, указанный в п. 10.3. (10.4) настоящего договора либо на адрес _____.
   - ☐ с использованием телекоммуникационных каналов связи.

3. В случае если «Покупателем» не выбран способ получения платежных документов, «Покупатель» обязан получить счета, счета-фактуры, расчетные ведомости и акты приема-передачи электрической энергии (мощности) за поставленную электрическую энергию (мощность) в отделении «Гарантирующего поставщика».
   В случае, если «Покупатель» подтвердил согласие на подписание Электронных документов электронной цифровой подписью (Приложение №14 к настоящему Договору), документы направляются с использованием телекоммуникационных каналов связи.

«Гарантирующий поставщик»	«Покупатель»
_____	_____
_____ 20___ года	_____ 20___ года
М.П.	М.П.

Приложение № 14 от 01.02.2017 г.
к договору энергоснабжения № 06-0672Э от 01.02.2017 г.

СОГЛАШЕНИЕ

о подписании документов электронной цифровой подписью с использованием телекоммуникационных каналов связи

1. Предметом настоящего Соглашения является порядок и способ обмена документами, необходимыми для заключения, изменения, расторжения настоящего Договора, Дополнительных соглашений к настоящему Договору, Соглашений, равно как и любых сопутствующих документов, используемых при заключении, изменении, исполнении или прекращении настоящего Договора (далее Электронные документы для заключения, изменения, исполнения, расторжения Договора), электронными счетами, платежными документами, первичными учетными документами (счетами-фактурами, актами приема-передачи мощности и электрической энергии, расчетными ведомостями, актами сверки взаиморасчетов), оповещения (уведомления) «Покупателя», нарушившего договорные обязательства, о введении частичного или полного ограничения режима потребления электрической энергии (мощности) (далее Электронные документы), подписанными электронной цифровой подписью с использованием телекоммуникационных каналов связи.
2. При заключении, изменении, расторжении настоящего Договора, Дополнительных соглашений к настоящему договору, Соглашений и приложений к Договору и исполнении обязательств по Договору «Стороны» пришли к соглашению, что допускается использование электронного документооборота при направлении, получении, подписании Электронных документов для заключения, изменения, исполнения, расторжения Договора и использовании электронного документооборота при направлении, выставлении и получении Электронных документов, в т.ч. оповещений (уведомлений) «Покупателя» о введении частичного или полного ограничения режима потребления электрической энергии (мощности).
3. Выставление, направление и получение Электронных документов и Электронных документов для заключения, изменения, исполнения, расторжения Договора с использованием электронного документооборота осуществляется «Сторонами» с соблюдением условий заключенного «Сторонами» с соответствующим оператором электронного документооборота договора об обмене Электронными документами и участии в электронном документообороте, норм действующего законодательства РФ, в следующем порядке:

   3.1. Для участия в электронном документообороте «Стороны» обязаны:
   - оформить и представить соответствующему оператору электронного документооборота заявление об участии в электронном документообороте Электронных документов с использованием телекоммуникационных каналов связи;
   - заключить с оператором электронного документооборота договор об обмене Электронными документами, Электронными документами для заключения, изменения, исполнения, расторжения Договора и участии в электронном документообороте;
   - получить у оператора электронного документооборота идентификатор участника электронного документооборота, реквизиты доступа и другие данные, необходимые для подключения к электронному документообороту счетов, платежных документов и первичных учетных документов в электронном виде по телекоммуникационным каналам связи.

   3.2. Электронный документооборот может быть приостановлен на основании письменного уведомления одной из «Сторон» другой «Стороны» не позднее 5 рабочих дней до предполагаемой даты приостановления, в следующих случаях:
   - обнаружении технических неисправностей своей автоматизированной системы электронного документооборота;
   - несоблюдении одной из «Сторон» требований к электронному документообороту и обеспечению информационной безопасности, установленных законодательством РФ;
   - изменении банковских, статистических и других реквизитов, имеющих существенное значение для определения юридического статуса и идентификации «Сторон».

   В уведомлении должны быть указаны причина, дата и время начала и окончания приостановления электронного документооборота. На период приостановления электронного документооборота «Стороны» переходят на бумажный документооборот.

   3.3. Возобновление электронного документооборота производится на основании письменного уведомления «Стороной», по инициативе которой был приостановлен электронный документооборот, другой «Стороны» не позднее 5 рабочих дней до предполагаемой даты возобновления электронного документооборота.

   Электронный документооборот возобновляется в назначенный срок при условии получения «Стороной», по инициативе которой был приостановлен электронный документооборот, от другой «Стороны» письменного согласия, направленного этой Стороной не позднее 1 рабочего дня до назначенной даты возобновления электронного документооборота способом, позволяющим подтвердить факт получения.
4. Каждая «Сторона» обязуется предоставить другой «Стороне» по ее письменному запросу подписанные уполномоченным лицом экземпляры счетов, платежных документов и первичных учетных документов (счета-фактуры, акты приема-передачи мощности и электрической энергии, расчетные ведомости) на бумажном носителе не позднее 5 рабочих дней с момента получения запроса.
5. **«Покупатель»**

☐ Даю согласие на подписание Электронных документов для заключения, изменения, исполнения, расторжения Договора электронной цифровой подписью с использованием телекоммуникационных каналов связи

☐ Не даю согласие на подписание Электронных документов для заключения, изменения, исполнения, расторжения Договора электронной цифровой подписью с использованием телекоммуникационных каналов связи

☐ Даю согласие на подписание Электронных документов электронной цифровой подписью с использованием телекоммуникационных каналов связи

☐ Не даю согласие на подписание Электронных документов электронной цифровой подписью с использованием телекоммуникационных каналов связи

«Гарантирующий поставщик»	**«Покупатель»**
_____	_____
_____ 20___ года	_____ 20___ года
М.П.	М.П.

ДОПОЛНИТЕЛЬНОЕ СОГЛАШЕНИЕ № 3

к договору энергоснабжения № 06-0672Э от 01.02.2017 г.

г. Жигулевск 18 июля 2017 г.

Публичное акционерное общество энергетики и электрификации «Самараэнерго», основной государственный регистрационный номер 1026300956131, именуемое в дальнейшем «Гарантирующий поставщик», в лице начальника Жигулевского отделения Гребенникова Андрея Юрьевича, действующего на основании Доверенности № 137 от 30.12.2016, с одной стороны, и

Общество с ограниченной ответственностью «МАИ+ЗН», основной государственный регистрационный номер 1056320004300, именуемое в дальнейшем «Покупатель», в лице директора Брауна Игоря Дмитриевича, действующего на основании устава, с другой стороны, совместно именуемые «Стороны», заключили настоящее Дополнительное соглашение к договору энергоснабжения № 06-0672Э от 01.02.2017 г. (далее Договор) о нижеследующем:

1. Приложение № 2 от 01.02.2017 года к Договору изменить и изложить в редакции Приложения № 1 к настоящему Дополнительному соглашению.
2. Приложение № 3.1. от 17.04.2017 года к Договору изменить и изложить в редакции Приложения № 2 к настоящему Дополнительному соглашению.
3. Приложение № 4 от 17.04.2017 года к Договору изменить и изложить в редакции Приложения № 3 к настоящему Дополнительному соглашению.
4. Настоящее Дополнительное соглашение является неотъемлемой частью Договора, вступает в силу с момента подписания, применяется к отношениям «Сторон» с 01.07.2017 г. и действует в течение срока действия Договора.
5. Все остальные условия Договора, неизмененные и не дополненные положениями настоящего Дополнительного соглашения, остаются неизменными.
6. Настоящее Дополнительное соглашение составлено в двух экземплярах, имеющих одинаковую юридическую силу:

- 1 экземпляр для «Гарантирующего поставщика»;
- 1 экземпляр для «Покупателя».

«Гарантирующий поставщик»	«Покупатель»
_____	_____
_____ 20__ года	_____ 20__ года
М.П.	М.П.

Приложение №1 к дополнительному соглашению №3 от 18.07.2017
Приложение №2 от 18.07.2017
к договору энергоснабжения №06-0672э от 01.02.2017

Технические характеристики энергопринимающих устройств и объектов "Покупателя"

"Покупатель": **ООО"МАИ+3Н"**
"Гарантирующий поставщик": **ПАО "Самараэнерго"**
Адрес «Покупателя»: 445040 Самарская область, г.Тольятти, б-р Туполева, 6.

1. Документ (ы), подтверждающий (ие) величину максимальной (разрешенной) мощности:

№ п/п	Наименование документа	№ и дата документа	Величина максимальной (разрешенной) мощности, кВт
1	Технические условия	№МР6/121/16.02/2847 от 18.08.2008 г.	980

2. Головные абонентские трансформаторы:

№ п/п	Место установки	Напряжение ступеней, кВ	Тип	Мощность, кВа	Примечание
	-	-	-	-	-

3. Присоединенная мощность: а) _____ **кВа** б) _____ **кВт**
в том числе
а) трансформаторы, преобразующие электрическую энергию на рабочее (непосредственно питающее электроприемники) напряжение :

№ п/п	№ТП	Место установки	Напряжение ступеней, кВ	Тип	Мощность, кВа	Примечание

б) двигатели напряжением выше 1000В :

№ п/п	№ТП	Место установки	Напряжение ступеней, кВ	Тип	Мощность, кВа	Примечание
	-	-	-	-	-	-

4.Перечень энергопринимающих устройств

№ п/п	Наименование энергопринимающего устройства	Место установки (объект энергоснабжения)	Номинальная мощность, кВт	Категория надежности (I, II, III)
1	П1101/2*1000	уличное освещение	10	II
2	П1101/2*1000	ул.40 лет Победы, 4а, жилой дом	55	II
3	П1101/2*1000	ул.40 лет Победы, 4а, жилой дом	55	II
4	П1103/2*1000	уличное освещение	10	II
5	П1103/2*1000	ул.40 лет Победы, 29, жилой дом	55	II
6	П1103/2*1000	ул.40 лет Победы, 29, жилой дом	55	II
7	П1103/2*1000	пер.Лазурный, 9, жилой дом	65	II
8	П1103/2*1000	пер.Лазурный, 9, жилой дом	65	II
9	П1103/2*1000	пер.Лазурный, 11, жилой дом	65	II
10	П1103/2*1000	пер.Лазурный, 11, жилой дом	65	II
11	П1102/2*1000	пер.Лазурный, 5, жилой дом	65	II
12	П1102/2*1000	пер.Лазурный, 5, жилой дом	65	II
13	П1102/2*1000	пер.Лазурный, 7, жилой дом	65	II
14	П1102/2*1000	пер.Лазурный, 7, жилой дом	65	II
15	П1102/2*1000	пер.Лазурный, 1, жилой дом	45	II
16	П1102/2*1000	пер.Лазурный, 1, жилой дом	45	II
17	П1102/2*1000	пер.Лазурный, 3, жилой дом	45	II
18	П1102/2*1000	пер.Лазурный, 3, жилой дом	45	II

19	П1203/400	ул.Юбилейная, 22, жилой дом	10	III
20	П1203/400	ул.Юбилейная, 26, жилой дом	15	III
21	П1203/400	ул.Юбилейная, 28, жилой дом	15	III
22	П1203/400	ул.Чкалова, 3, жилой дом	10	III
23	П1203/400	ул.Подборненская, 23, жилой дом	10	III
24	П1203/400	ул.Подборненская, 17, жилой дом ввод1	5	III
25	П1203/400	ул.Подборненская, 17, жилой дом, ввод2	5	III
26	П1203/400	ул.Подборненская, 19, жилой дом	10	III
27	П1214/250	ул.40 лет Победы, 3, жилой дом	10	III
28	П1214/250	ул.40 лет Победы, 11, жилой дом	10	III
29	П1214/250	ул.40 лет Победы, 13, жилой дом	10	III
30	П1214/250	ул.40 лет Победы, 15, жилой дом	10	III
31	П1214/250	ул.40 лет Победы, 17, жилой дом	10	III
32	П1214/250	ул.40 лет Победы, 19, жилой дом	10	III
33	П1214/250	ул.40 лет Победы, 1, жилой дом	10	III
34	П1214/250	ул.40 лет Победы, 5, жилой дом	10	III
35	П1214/250	ул.40 лет Победы, 7, жилой дом	10	III
36	П1214/250	ул.40 лет Победы, 9, жилой дом	10	III
37	П1214/250	ул.40 лет Победы, 21, жилой дом	10	III
38	П1215/2*160	ул.40 лет Победы, 2, жилой дом	10	III

5. Однолинейная схема электроснабжения

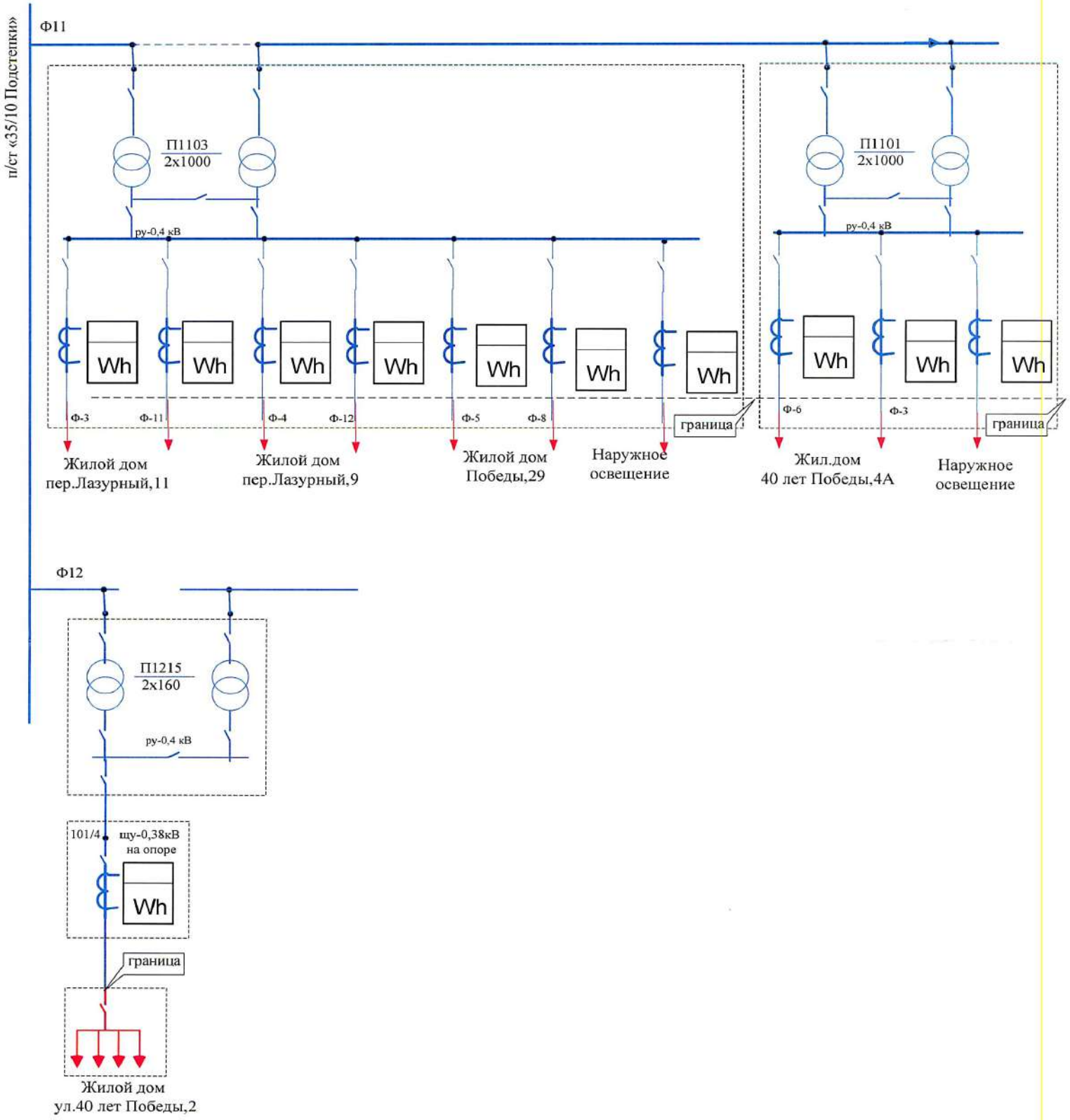

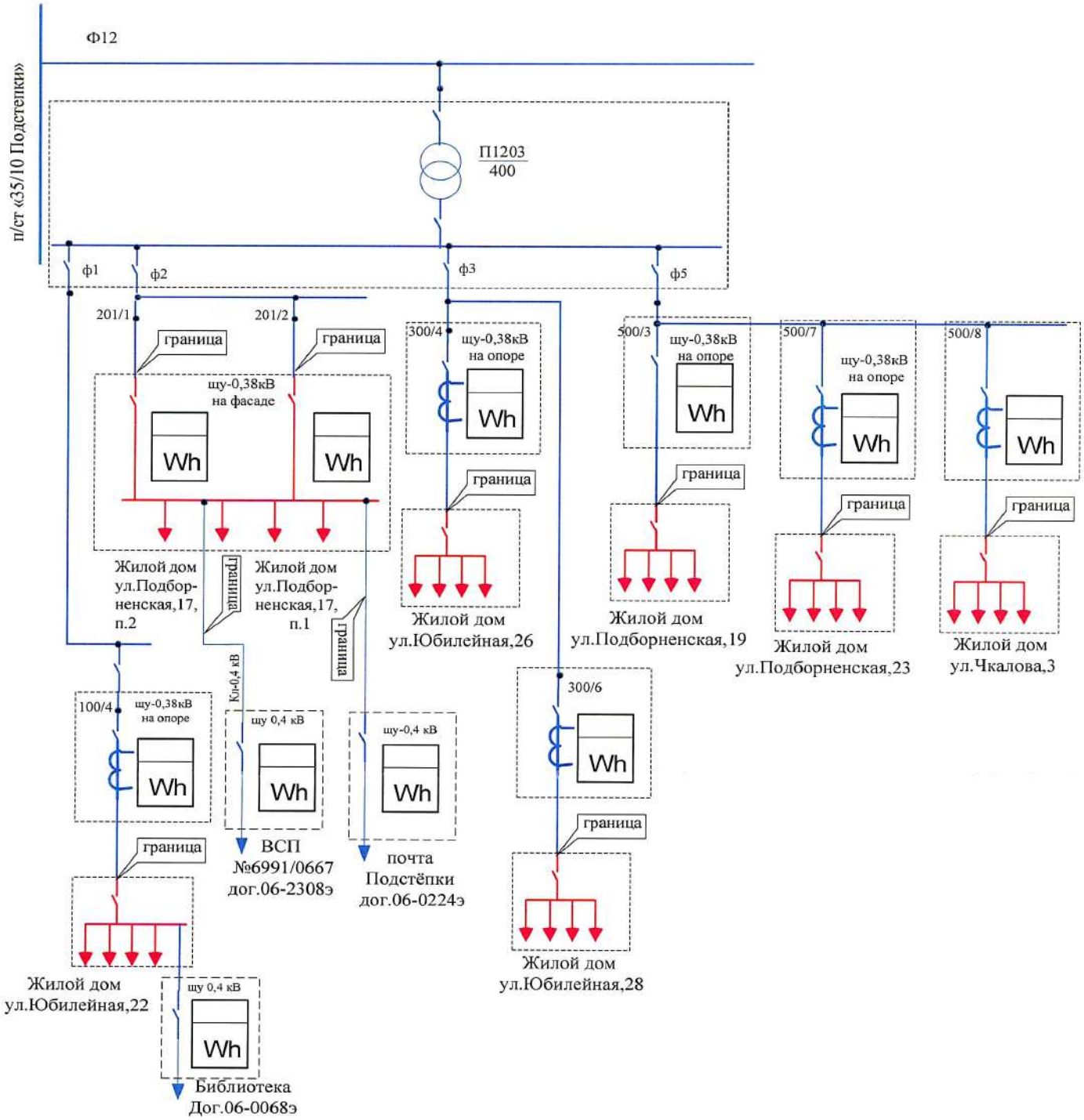

«Гарантирующий поставщик»

_____ А.Ю. Гребенников

«_____»_____201 г.

М.П.

«Покупатель»

_____

«_____»_____201 г.

М.П.

СОГЛАСОВАНИЕ:

Сетевые организации

(Наименование организации)	(Подпись)	(Ф.И.О. должность)
(Наименование организации)	(Подпись)	(Ф.И.О. должность)

Приложение №2 к дополнительному соглашению № 3 от 18 07 2017 г
Приложение № 3 1 от 18 07 2017 г
к договору энергоснабжения № 06-0672Э от 01 02 2017 г

Перечень точек поставки (точек учета приема) электрической энергии в сети «Покупателя».

«Покупатель»	Общество с ограниченной ответственностью "МАИ+ЗИ"
Сетевая организация	Филиал ПАО "МРСК Волги" - "Самарские РС" (контактные телефоны 8(846)339-32-59 , официальный сайт www samara mrsk-volgi ru)
«Гарантирующий поставщик»	ПАО "Самараэнерго"
Владелец объектов электросетевого хозяйства, к которым присоединены энергопринимающие устройства «Покупателя»	Филиал ПАО "МРСК Волги" - "Самарские РС"

1	2	3	4	5	6	7	8	9	10	11	12	13		14		15		16	17	18
№ п/п	Наименование объекта потребления «Покупателя»	Диспетчерское наименование присоединения (подстанция, ТП, РП)	Место установки прибора учета	№ прибора учета	Тип прибора учета	Класс точности прибора учета	Дата гос поверки		Межповерочный интервал	Вид прибора учета, расчетный (Р) или контрольный (К)	Вид измеряемой энергии, Активная (А) или Реактивная (Р)	Потери в трансформаторе		Потери в сети		Коэффициент		Расчетный коэффициент	*Величина максимальной (разрешенной) мощности энергопринимающих устройств «Покупателя», кВт	Начальные показания **
							предыдущей	очередной				%	кВт ч	%	кВт ч	Ктт	Кти			
1	Уличное освещение 1	ПС Подстепки 35/10кВ, ф-11, КТП П1103/1000х2	ру-0,4 кВ, с Подстепки, уличное освещение	01897332	Меркурий 233ART00 KRR	0.5	2009	2019	10	Р	А					10	1	10	10	
2	Жилой дом Подборненская, 17	ПС Подстепки 35/10, ф-12, КТП П1203/400кВА,	ф-2, опора 201/1, шу-0 4кВ, с Подстепки, ул Подборненская, д 17, ввод 2, жилой дом	09292461	Меркурий 230ART02MCLN	1	2011	2021	10	Р	А							1	0.05	
3	Жилой дом Подборненская, 17	ПС Подстепки 35/10, ф-12, КТП П1203/400кВА,	ф-2, опора 201/2, шу-0 4кВ, с Подстепки, ул Подборненская, д 17, ввод 1, жилой дом	09292489	Меркурий 230ART02MCLN	1	2011	2021	10	Р	А							1	0.05	
4	Уличное освещение 2	ПС Подстепки 35/10кВ, ф-11, КТП П1101/1000х2	ру-0,4 кВ, с Подстепки, уличное освещение	01897461	Меркурий 230 ART-03	1	2009	2019	10	Р	А					10	1	10	10	
5	Жилой дом Лазурный, 1	ПС Подстепки 35/10кВ, ф-11, КТП П1102/1000х2	ру-0,4кВ, с Подстепки, пер Лазурный, 1, жилой дом	01897728	Меркурий 230ART03MCLN	0.5	2008	2018	10	Р	А					20	1	20	45	
6	Жилой дом Лазурный, 1	ПС Подстепки 35/10кВ, ф-11, КТП П1102/1000х2	ру-0,4 кВ с Подстепки, пер Лазурный,1, жилой дом	01897522	Меркурий 230ART03MCLN	0.5	2008	2018	10	Р	А					40	1	40	45	
7	Жилой дом Лазурный, 3	ПС Подстепки 35/10кВ, ф-11, КТП П1102/1000х2	ру-0,4 кВ с Подстепки, пер Лазурный,3, жилой дом	01897442	Меркурий 230ART03MCLN	0.5	2008	2018	10	Р	А					20	1	20	45	
8	Жилой дом Лазурный, 3	ПС Подстепки 35/10кВ, ф-11, КТП П1102/1000х2	ру-0,4 кВ с Подстепки, пер Лазурный,3, жилой дом	01897353	Меркурий 230ART03MCLN	0.5	2008	2018	10	Р	А					40	1	40	45	
9	Жилой дом Лазурный, 5	ПС Подстепки 35/10кВ, ф-11, КТП П1102/1000х2	ру-0,4кВ, с Подстепки, пер Лазурный, 5, жилой дом	01897368	Меркурий 230ART03MCLN	0.5	2009	2019	10	Р	А					60	1	60	65	
10	Жилой дом Лазурный, 5	ПС Подстепки 35/10кВ, ф-11, КТП П1102/1000х2	ру-0,4кВ, с Подстепки, пер Лазурный, 5, жилой дом	01897723	Меркурий 230ART03MCLN	0.5	2009	2019	10	Р	А					60	1	60	65	
11	Жилой дом Лазурный, 7	ПС Подстепки 35/10кВ, ф-11, КТП П1102/1000х2	ру-0,4кВ, с Подстепки, пер Лазурный, 7, жилой дом	01897639	Меркурий 230ART03MCLN	0.5	2009	2019	10	Р	А					60	1	60	65	
12	Жилой дом Лазурный, 7	ПС Подстепки 35/10кВ, ф-11, КТП П1102/1000х2	ру-0,4кВ, с Подстепки, пер Лазурный, 7, жилой дом	01897708	Меркурий 230ART03MCLN	0.5	2009	2019	10	Р	А					60	1	60	65	
13	Жилой дом Лазурный, 9	ПС Подстепки 35/10кВ, ф-11, КТП П1103/1000х2	ру-0,4кВ, с Подстепки, пер Лазурный, 9, жилой дом	01897435	Меркурий 233ART00 KRR	0.5	2009	2019	10	Р	А					60	1	60	65	
14	Жилой дом Лазурный, 9	ПС Подстепки 35/10кВ, ф-11, КТП П1103/1000х2	ру-0,4кВ, с Подстепки, пер Лазурный, 9, жилой дом	01897515	Меркурий 233ART00 KRR	0.5	2009	2019	10	Р	А					60	1	60	65	
15	Жилой дом Лазурный, 11	ПС Подстепки 35/10кВ, ф-11, КТП П1103/1000х2	ру-0,4кВ, с Подстепки, пер Лазурный, 11, жилой дом	01198176	Меркурий 233ART00 KRR	0.5	2009	2019	10	Р	А					60	1	60	65	
16	Жилой дом Лазурный, 11	ПС Подстепки 35/10кВ, ф-11, КТП П1103/1000х2	ру-0,4кВ, с Подстепки, пер Лазурный, 11, жилой дом	01897525	Меркурий 233ART00 KRR	0.5	2009	2019	10	Р	А					60	1	60	65	
17	Жилой дом 40 лет Победы, 29	ПС Подстепки 35/10кВ, ф-11, КТП П1103/1000х2	ру-0,4кВ, с Подстепки, ул 40 лет Победы, 29, жилой дом	01897492	Меркурий 233ART00 KRR	0.5	2009	2019	10	Р	А					40	1	40	55	

Приложение №2 к дополнительному соглашению № 3 от 18 07 2017 г
Приложение № 3 1 от 18 07 2017 г
к договору энергоснабжения № 06-0672Э от 01 02 2017 г

Перечень точек поставки (точек учета приема) электрической энергии в сети «Покупателя».

«Покупатель» Общество с ограниченной ответственностью "МАН+ЗН"
Сетевая организация Филиал ПАО "МРСК Волги" - "Самарские РС" (контактные телефоны 8(846)339-32-59 , официальный сайт www samara mrsk-volgi ru)
«Гарантирующий поставщик» ПАО "Самараэнерго"
Владелец объектов электросетевого хозяйства, к которым присоединены энергопринимающие устройства «Покупателя» Филиал ПАО "МРСК Волги" - "Самарские РС"

18	Жилой дом 40 лет Победы, 29	ПС Подстепки 35/10кВ, ф-11, КТП П1103/1000х2	ру-0,4кВ, с Подстепки, ул 40 лет Победы, 29, жилой дом	01897445	Меркурий 233ART00 KRR	0.5	2009	2019	10	P	A					40	1	40	55	
19	Жилой дом 40 лет Победы, 4а	ПС Подстепки 35/10кВ, ф-11, КТП П1101/1000х2	ру-0,4кВ, с Подстепки, ул 40 лет Победы, 4а, жилой дом	01897394	Меркурий 230ART03MCLN	0.5	2009	2019	10	P	A					40	1	40	55	
20	Жилой дом 40 лет Победы, 4а	ПС Подстепки 35/10кВ, ф-11, КТП П1101/1000х2	ру-0,4кВ, с Подстепки, ул 40 лет Победы, 4а, жилой дом	01882215	Меркурий 230ART03MCLN	0.5	2009	2019	10	P	A					40	1	40	55	
21	Жилой дом 40 лет Победы, 1	ПС Подстепки 35/10кВ, ф-12, КТП П1214/250,	ф-1, опора 103/1, щу-0 4кВ, с Подстепки, ул 40 лет Победы, д 1, жилой дом	1105121214	ПСЧ-4ТМ 05МК 10 01	0.5S	2012	2024	12	P	A			-0.364		30	1	30	10	
22	Жилой дом 40 лет Победы, 3	ПС Подстепки 35/10кВ, ф-12, КТП П1214/250,	ф-1, опора 100/6, щу-0 4кВ, с Подстепки, ул 40 лет Победы, д 3, жилой дом	1105121592	ПСЧ-4ТМ 05МК 10 01	0.5S	2012	2024	12	P	A			-0.397		20	1	20	10	
23	Жилой дом 40 лет Победы, 5	ПС Подстепки 35/10кВ, ф-12, КТП П1214/250,	ф-1, опора 102/1, щу-0 4кВ, с Подстепки, ул 40 лет Победы, д 5, жилой дом	1105121417	ПСЧ-4ТМ 05МК 10 01	0.5S	2012	2024	12	P	A			-0.397		20	1	20	10	
24	Жилой дом 40 лет Победы, 7	ПС Подстепки 35/10кВ, ф-12, КТП П1214/250,	ф-1, опора 101/1, щу-0 4кВ, с Подстепки, ул 40 лет Победы, д 7, жилой дом	1105121629	ПСЧ-4ТМ 05МК 10 01	0.5S	2012	2024	12	P	A			-0.331		20	1	20	10	
25	Жилой дом 40 лет Победы, 9	ПС Подстепки 35/10кВ, ф-12, КТП П1214/250,	ф-3, опора 300/2, щу-0 4кВ, с Подстепки, ул 40 лет Победы, д 9, жилой дом	1105121172	ПСЧ-4ТМ 05МК 10 01	0.5S	2012	2024	12	P	A			-0.413		20	1	20	10	
26	Жилой дом 40 лет Победы, 11	ПС Подстепки 35/10кВ, ф-12, КТП П1214/250,	ф-3, опора 300/3, щу-0 4кВ, с Подстепки, ул 40 лет Победы, д 11, жилой дом	1105121249	ПСЧ-4ТМ 05МК 10 01	0.5S	2012	2024	12	P	A			-0.513		20	1	20	10	
27	Жилой дом 40 лет Победы, 13	ПС Подстепки 35/10кВ, ф-12, КТП П1214/250,	ф-3, опора 301/1, щу-0 4кВ, с Подстепки, ул 40 лет Победы, д 13, жилой дом	1105121298	ПСЧ-4ТМ 05МК 10 01	0.5S	2012	2024	12	P	A			-0.314		20	1	20	10	
28	Жилой дом 40 лет Победы, 15	ПС Подстепки 35/10кВ, ф-12, КТП П1214/250,	ф-3, опора 302/1, щу-0 4кВ, с Подстепки, ул 40 лет Победы, д 15, жилой дом	1105121165	ПСЧ-4ТМ 05МК 10 01	0.5S	2012	2024	12	P	A			-0.331		20	1	20	10	
29	Жилой дом 40 лет Победы, 17	ПС Подстепки 35/10кВ, ф-12, КТП П1214/250,	ф-3, опора 303/1, щу-0 4кВ, с Подстепки, ул 40 лет Победы, д 17, жилой дом	1109122506	ПСЧ-4ТМ 05МК 10 01	0.5S	2012	2024	12	P	A			-0.777		30	1	30	10	
30	Жилой дом 40 лет Победы, 19	ПС Подстепки 35/10кВ, ф-12, КТП П1214/250,	ф-2, опора 201/1, щу-0 4кВ, с Подстепки, ул 40 лет Победы, д 19, жилой дом	1109121694	ПСЧ-4ТМ 05МК 10 01	0.5S	2012	2024	12	P	A			-0.86		30	1	30	10	
31	Жилой дом 40 лет Победы, 21	ПС Подстепки 35/10кВ, ф-12, КТП П1214/250,	ф-2, опора 202/1, щу-0 4кВ, с Подстепки, ул 40 лет Победы, д 21, жилой дом	1109121741	ПСЧ-4ТМ 05МК 10 01	0.5S	2012	2024	12	P	A			-0.694		30	1	30	10	
32	Жилой дом 40 лет Победы, 2	ПС Подстепки 35/10кВ, ф-12, КТП П1215/2х160,	ф-1, опора 101/4, щу-0 4кВ, с Подстепки, ул 40 лет Победы, д 2, жилой дом	1109121680	ПСЧ-4ТМ 05МК 10 01	0.5S	2012	2024	12	P	A			-0.331		30	1	30	10	
33	Жилой дом Подборненская, 19	ПС Подстепки 35/10, ф-12, КТП П1203/400кВА,	ф-5, опора 500/3, щу-0 4кВ, с Подстепки, ул Подборненская, д 19, жилой дом	09292451	Меркурий 230ART02MCLN	1	2011	2021	10	P	A							1	10	
34	Жилой дом Подборненская, 23	ПС Подстепки 35/10, ф-12, КТП П1203/400кВА,	ф-5, опора 500/7, щу-0 4кВ, с Подстепки, ул Подборненская, д 23, жилой дом	152514	СТЭБ-04Н/1-7,5-3С	1	2010	2020	10	P	A			-0.331		40	1	40	10	
35	Жилой дом Чкалова, 3	ПС Подстепки 35/10, ф-12, КТП П1203/400кВА,	ф-5, опора 500/8, щу-0 4кВ, с Подстепки, ул Чкалова, д 3, жилой дом	152211	СТЭБ-04Н/1-7,5-3С	1	2010	2020	10	P	A			-0.364		40	1	40	10	

Приложение №2 к дополнительному соглашению № 3 от 18 07 2017 г
Приложение № 3 1 от 18 07 2017 г
к договору энергоснабжения № 06-0672Э от 01 02 2017 г

Перечень точек поставки (точек учета приема) электрической энергии в сети «Покупателя».

«Покупатель»	Общество с ограниченной ответственностью "МАЙ+ЗН"
Сетевая организация	Филиал ПАО "МРСК Волги" - "Самарские РС" (контактные телефоны 8(846)339-32-59 , официальный сайт www samara mrsk-volgi ru)
«Гарантирующий поставщик»	ПАО "Самараэнерго"
Владелец объектов электросетевого хозяйства, к которым присоединены энергопринимающие устройства «Покупателя»	Филиал ПАО "МРСК Волги" - "Самарские РС"

36	Жилой дом Юбилейная, 26	ПС Подстепки 35/10, ф-12, КТП П1203/400кВА,	ф-3, опора 300/4, щу-0 4кВ, с Подстепки, ул Юбилейная, д 26, жилой дом	152465	СТЭБ-04Н/1-7.5-3С	1	2011	2021	10	Р	А			-0.744		40	1	40	10	
37	Жилой дом Юбилейная, 28	ПС Подстепки 35/10, ф-12, КТП П1203/400кВА,	ф-3, опора 300/6, щу-0 4кВ, с Подстепки, ул Юбилейная, д 28, жилой дом	152668	СТЭБ-04Н/1-7.5-3С	1	2011	2021	10	Р	А			-0.843		40	1	40	15	
38	Жилой дом Юбилейная 22	ПС Подстепки 35/10, ф-12, КТП П1203/400кВА,	ф-1, опора 100/4, щу-0 4кВ, с Подстепки, ул Юбилейная, д 22, жилой дом	151519	СТЭБ-04Н/1-7.5-3С	1	2011	2021	10	Р	А			-0.595		40	1	40	10	

«Гарантирующий поставщик»

_____ 20__ года

М.П.

«Покупатель»

_____ 20__ года

М.П.

Владелец объектов электросетевого хозяйства, к которым присоединены энергопринимающие устройства «Покупателя»

* Если сетевой организацией величина максимальной (разрешенной) мощности энергопринимающих устройств «Покупателя» согласована по нескольким присоединениям, допускается объединение строк в данной графе

** Заполняется для приборов учета вновь вводимых на дату начала действия договора (вносимых изменений в договор)

Приложение №3 к дополнительному соглашению № 3 от 18.07.2017 г.
Приложение № 4 от 18.07.2017 г.
к договору энергоснабжения № 06-0672Э от 01.02.2017 г.

Схема определения объемов потребления электрической энергии (мощности).

«Покупатель» Общество с ограниченной ответственностью "МАИ+ЗН"
"Гарантирующий поставщик": ПАО "Самараэнерго"

Параметры точек учета

1	2	3	4	5	6		7		8	9	10
№ п/п	Диспетчерское наименование присоединения	Код точки учета (ТУ)	№ расчетного прибора учета	Уровень расчетного напряжения (ВН, СН I, СН II, НН)	Потери в трансформаторе		Потери в сети		Норматив потерь	Тарифная группа (подгруппа)	Назначение ТУ
					%	кВт ч	%	кВт ч			
Расчет за электрическую энергию											
1	ПС Подстепки 35/10кВ, ф-11, КТП П1103/1000х2 ру-0,4 кВ, с.Подстепки, уличное освещение	1	01897332	СН2						Население и приравнен к нему	Основная 1
2	ПС Подстепки 35/10, ф-12, КТП П1203/400кВА, ф-2, опора 201/2, щу-0.4кВ, с.Подстепки, ул.Подборненская, д.17, ввод 1, жилой дом	2	09292489	НН						Население и приравнен к нему	Основная 4
3	ПС Подстепки 35/10, ф-12, КТП П1203/400кВА, ф-2, опора 201/1, щу-0.4кВ, с.Подстепки, ул.Подборненская, д.17, ввод 2, жилой дом	3	09292461	НН						Население и приравнен к нему	Основная 4
4	ПС Подстепки 35/10, ф-12, КТП П1203/400кВА, щу-0,4 кВ, с.Подстепки, ул.Подборненская, д.17, кв.9, ВСП №6991/0641	4	25994040								На вычет к Основной 4
5	ПС Подстепки 35/10, ф-12, КТП П1203/400кВА, щу-0.2кв, с.Подстепки, ул.Подборненская,17, почта	5	4D085168								На вычет к Основной 4
6	ПС Подстепки 35/10кВ, ф-11, КТП П1101/1000х2 ру-0,4 кВ, с.Подстепки, уличное освещение	6	01897461	СН2						Население и приравнен к нему	Основная 5
7	ПС Подстепки 35/10кВ, ф-11, КТП П1102/1000х2 ру-0,4 кВ с.Подстёпки, пер.Лазурный,3, жилой дом	7	01897353 (3зоны)	СН2						Население и приравнен к нему	Основная 32
8	ПС Подстепки 35/10кВ, ф-11, КТП П1102/1000х2 ру-0,4 кВ с.Подстёпки, пер.Лазурный,3, жилой дом	8	01897442 (3зоны)	СН2						Население и приравнен к нему	Основная 32
9	ПС Подстепки 35/10кВ, ф-11, КТП П1102/1000х2 ру-0,4кВ, с.Подстепки, пер.Лазурный, 5, жилой дом	9	01897368 (3зоны)	СН2						Население и приравнен к нему	Основная 33
10	ПС Подстепки 35/10кВ, ф-11, КТП П1102/1000х2 ру-0,4кВ, с.Подстепки, пер.Лазурный, 5, жилой дом	10	01897723 (3зоны)	СН2						Население и приравнен к нему	Основная 33
11	ПС Подстепки 35/10кВ, ф-11, КТП П1102/1000х2 ру-0,4кВ, с.Подстепки, пер.Лазурный, 7, жилой дом	11	01897708 (3зоны)	СН2						Население и приравнен к нему	Основная 34
12	ПС Подстепки 35/10кВ, ф-11, КТП П1102/1000х2 ру-0,4кВ, с.Подстепки, пер.Лазурный, 7, жилой дом	12	01897639 (3зоны)	СН2						Население и приравнен к нему	Основная 34
13	ПС Подстепки 35/10кВ, ф-11, КТП П1103/1000х2 ру-0,4кВ, с.Подстепки, пер.Лазурный, 9, жилой дом	13	01897435 (3зоны)	СН2						Население и приравнен к нему	Основная 35
14	ПС Подстепки 35/10кВ, ф-11, КТП П1103/1000х2 ру-0,4кВ, с.Подстепки, пер.Лазурный, 9, жилой дом	14	01897515 (3зоны)	СН2						Население и приравнен к нему	Основная 35
15	ПС Подстепки 35/10кВ, ф-11, КТП П1103/1000х2 ру-0,4кВ, с.Подстепки, пер.Лазурный, 11, жилой дом	15	01897525 (3зоны)	СН2						Население и приравнен к нему	Основная 36
16	ПС Подстепки 35/10кВ, ф-11, КТП П1103/1000х2 ру-0,4кВ, с.Подстепки, пер.Лазурный, 11, жилой дом	16	01198176 (3зоны)	СН2						Население и приравнен к нему	Основная 36

Приложение №3 к дополнительному соглашению № 3 от 18.07.2017 г.
Приложение № 4 от 18.07.2017 г.
к договору энергоснабжения № 06-0672Э от 01.02.2017 г.

Схема определения объемов потребления электрической энергии (мощности).

«Покупатель» Общество с ограниченной ответственностью "МАИ+ЗН"
"Гарантирующий поставщик": ПАО "Самараэнерго"

17	ПС Подстепки 35/10кВ, ф-11, КТП П1103/1000х2 ру-0,4кВ, с.Подстепки, ул.40 лет Победы, 29, жилой дом	17	01897445 (3зоны)	СН2						Население и приравнен к нему	Основная 37
18	ПС Подстепки 35/10кВ, ф-11, КТП П1103/1000х2 ру-0,4кВ, с.Подстепки, ул.40 лет Победы, 29, жилой дом	18	01897492 (3зоны)	СН2						Население и приравнен к нему	Основная 37
19	ПС Подстепки 35/10кВ, ф-11, КТП П1101/1000х2 ру-0,4кВ, с.Подстепки, ул.40 лет Победы, 4а, жилой дом	19	01897394 (3зоны)	СН2						Население и приравнен к нему	Основная 38
20	ПС Подстепки 35/10кВ, ф-11, КТП П1101/1000х2 ру-0,4кВ, с.Подстепки, ул.40 лет Победы, 4а, жилой дом	20	01882215 (3зоны)	СН2						Население и приравнен к нему	Основная 38
21	ПС Подстепки 35/10кВ, ф-12, КТП П1214/250, ф-1, опора 103/1, щу-0.4кВ, с.Подстепки, ул.40 лет Победы, д.1, жилой дом	21	1105121214 (3зоны)	НН			-0.364			Население и приравнен к нему	Основная 39
22	ПС Подстепки 35/10кВ, ф-12, КТП П1214/250, ф-1, опора 100/6, щу-0.4кВ, с.Подстепки, ул.40 лет Победы, д.3, жилой дом	22	1105121592 (3зоны)	НН			-0.397			Население и приравнен к нему	Основная 40
23	ПС Подстепки 35/10кВ, ф-12, КТП П1214/250, ф-1, опора 102/1, щу-0.4кВ, с.Подстепки, ул.40 лет Победы, д.5, жилой дом	23	1105121417 (3зоны)	НН			-0.397			Население и приравнен к нему	Основная 41
24	ПС Подстепки 35/10кВ, ф-12, КТП П1214/250, ф-1, опора 101/1, щу-0.4кВ, с.Подстепки, ул.40 лет Победы, д.7, жилой дом	24	1105121629 (3зоны)	НН			-0.331			Население и приравнен к нему	Основная 42
25	ПС Подстепки 35/10кВ, ф-12, КТП П1214/250, ф-3, опора 300/2, щу-0.4кВ, с.Подстепки, ул.40 лет Победы, д.9, жилой дом	25	1105121172 (3зоны)	НН			-0.413			Население и приравнен к нему	Основная 43
26	ПС Подстепки 35/10кВ, ф-12, КТП П1214/250, ф-3, опора 300/3, щу-0.4кВ, с.Подстепки, ул. 40 лет Победы, д.11, жилой дом	26	1105121249 (3зоны)	НН			-0.513			Население и приравнен к нему	Основная 44
27	ПС Подстепки 35/10кВ, ф-12, КТП П1214/250, ф-3, опора 301/1, щу-0.4кВ, с.Подстепки, ул.40 лет Победы, д.13, жилой дом	27	1105121298 (3зоны)	НН			-0.314			Население и приравнен к нему	Основная 45
28	ПС Подстепки 35/10кВ, ф-12, КТП П1214/250, ф-3, опора 302/1, щу-0.4кВ, с.Подстепки, ул. 40 лет Победы, д.15, жилой дом	28	1105121165 (3зоны)	НН			-0.331			Население и приравнен к нему	Основная 46
29	ПС Подстепки 35/10кВ, ф-12, КТП П1214/250, ф-3, опора 303/1, щу-0.4кВ, с.Подстепки, ул.40 лет Победы, д.17, жилой дом	29	1109122506 (3зоны)	НН			-0.777			Население и приравнен к нему	Основная 47
30	ПС Подстепки 35/10кВ, ф-12, КТП П1214/250, ф-2, опора 201/1, щу-0.4кВ, с.Подстепки, ул.40 лет Победы, д.19, жилой дом	30	1109121694 (3зоны)	НН			-0.86			Население и приравнен к нему	Основная 48
31	ПС Подстепки 35/10кВ, ф-12, КТП П1214/250, ф-2, опора 202/1, щу-0.4кВ, с.Подстепки, ул.40 лет Победы, д.21, жилой дом	31	1109121741 (3зоны)	НН			-0.694			Население и приравнен к нему	Основная 49
32	ПС Подстепки 35/10кВ, ф-12, КТП П1215/2х160, ф-1, опора 101/4, щу-0.4кВ, с.Подстепки, ул.40 лет Победы, д.2, жилой дом	32	1109121680 (3зоны)	НН			-0.331			Население и приравнен к нему	Основная 51
33	ПС Подстепки 35/10кВ, ф-11, КТП П1102/1000х2 ру-0,4 кВ с.Подстёпки, пер.Лазурный,1, жилой дом	33	01897522 (3зоны)	СН2						Население и приравнен к нему	Основная 52
34	ПС Подстепки 35/10кВ, ф-11, КТП П1102/1000х2 ру-0,4кВ, с.Подстепки, пер.Лазурный, 1, жилой дом	34	01897728 (3зоны)	СН2						Население и приравнен к нему	Основная 52
35	ПС Подстепки 35/10, ф-12, КТП П1203/400кВА, ф-5, опора 500/3, щу-0.4кВ, с.Подстепки, ул.Подборненская, д.19, жилой дом	35	09292451 (3зоны)	НН						Население и приравнен к нему	Основная 53

Схема определения объемов потребления электрической энергии (мощности).

«Покупатель» Общество с ограниченной ответственностью "МАИ+ЗН"
"Гарантирующий поставщик": ПАО "Самараэнерго"

36	ПС Подстепки 35/10, ф-12, КТП П1203/400кВА, ф-5, опора 500/7, щу-0.4кВ, с.Подстепки, ул.Подборненская, д.23, жилой дом	36	152514 (3зоны)	НН			-0.331			Население и приравнен к нему	Основная 56
37	ПС Подстепки 35/10, ф-12, КТП П1203/400кВА, ф-5, опора 500/8, щу-0.4кВ, с.Подстепки, ул.Чкалова, д.3, жилой дом	37	152211 (3зоны)	НН			-0.364			Население и приравнен к нему	Основная 57
38	ПС Подстепки 35/10, ф-12, КТП П1203/400кВА, ф-3, опора 300/4, щу-0.4кВ, с.Подстепки, ул.Юбилейная, д.26, жилой дом	38	152465 (3зоны)	НН			-0.744			Население и приравнен к нему	Основная 59
39	ПС Подстепки 35/10, ф-12, КТП П1203/400кВА, ф-3, опора 300/6, щу-0.4кВ, с.Подстепки, ул.Юбилейная, д.28, жилой дом	39	152668 (3зоны)	НН			-0.843			Население и приравнен к нему	Основная 60
40	ПС Подстепки 35/10, ф-12, КТП П1203/400кВА, ф-1, опора 100/4, щу-0.4кВ, с.Подстепки, ул.Юбилейная, д.22, жилой дом	40	151519 (3зоны)	НН			-0.595			Население и приравнен к нему	Основная 62
41	ПС Подстепки 35/10, ф-12, КТП П1203/400кВА, ф-1, оп.100/3, щу-0,4кВ, с.Подстепки, ул. Юбилейная, 22-4, библиотека	41	100100455 (3зоны)								На вычет к Основной 62

Алгоритм расчета

1	2	3	4	5
№ п/п	Наименование товара (описание выполненных работ, оказание услуг)	Код точки учета (ТУ)	Уровень расчетного напряжения (ВН, СН I, СН II, НН)	Формула
42	Население и приравнен к нему (Ф.ПАО "МРСК Волги" - "Сам.рас.сети") Приравненные к нас., приобретающие ээ для населения в сельских нас. пунктах Жилой дом 40 лет Победы, 1	42	НН	ТУ21*0.99636
43	Население и приравнен к нему (Ф.ПАО "МРСК Волги" - "Сам.рас.сети") Приравненные к нас., приобретающие ээ для населения в сельских нас. пунктах Жилой дом 40 лет Победы, 11	43	НН	ТУ26*0.99487
44	Население и приравнен к нему (Ф.ПАО "МРСК Волги" - "Сам.рас.сети") Приравненные к нас., приобретающие ээ для населения в сельских нас. пунктах Жилой дом 40 лет Победы, 13	44	НН	ТУ27*0.99686
45	Население и приравнен к нему (Ф.ПАО "МРСК Волги" - "Сам.рас.сети") Приравненные к нас., приобретающие ээ для населения в сельских нас. пунктах Жилой дом 40 лет Победы, 15	45	НН	ТУ28*0.99669
46	Население и приравнен к нему (Ф.ПАО "МРСК Волги" - "Сам.рас.сети") Приравненные к нас., приобретающие ээ для населения в сельских нас. пунктах Жилой дом 40 лет Победы, 17	46	НН	ТУ29*0.99223
47	Население и приравнен к нему (Ф.ПАО "МРСК Волги" - "Сам.рас.сети") Приравненные к нас., приобретающие ээ для населения в сельских нас. пунктах Жилой дом 40 лет Победы, 19	47	НН	ТУ30*0.9914
48	Население и приравнен к нему (Ф.ПАО "МРСК Волги" - "Сам.рас.сети") Приравненные к нас., приобретающие ээ для населения в сельских нас. пунктах Жилой дом 40 лет Победы, 2	48	НН	ТУ32*0.99669
49	Население и приравнен к нему (Ф.ПАО "МРСК Волги" - "Сам.рас.сети") Приравненные к нас., приобретающие ээ для населения в сельских нас. пунктах Жилой дом 40 лет Победы, 21	49	НН	ТУ31*0.99306

Приложение №3 к дополнительному соглашению № 3 от 18.07.2017 г.
Приложение № 4 от 18.07.2017 г.
к договору энергоснабжения № 06-0672Э от 01.02.2017 г.

Схема определения объемов потребления электрической энергии (мощности).

«Покупатель» Общество с ограниченной ответственностью "МАИ+ЗН"
"Гарантирующий поставщик": ПАО "Самараэнерго"

50	Население и приравнен к нему (Ф.ПАО "МРСК Волги" - "Сам.рас.сети") Приравненные к нас., приобретающие ээ для населения в сельских нас. пунктах Жилой дом 40 лет Победы, 29	50	СН2	ТУ17+ТУ18
51	Население и приравнен к нему (Ф.ПАО "МРСК Волги" - "Сам.рас.сети") Приравненные к нас., приобретающие ээ для населения в сельских нас. пунктах Жилой дом 40 лет Победы, 3	51	НН	ТУ22*0.99603
52	Население и приравнен к нему (Ф.ПАО "МРСК Волги" - "Сам.рас.сети") Приравненные к нас., приобретающие ээ для населения в сельских нас. пунктах Жилой дом 40 лет Победы, 4а	52	СН2	ТУ19+ТУ20
53	Население и приравнен к нему (Ф.ПАО "МРСК Волги" - "Сам.рас.сети") Приравненные к нас., приобретающие ээ для населения в сельских нас. пунктах Жилой дом 40 лет Победы, 5	53	НН	ТУ23*0.99603
54	Население и приравнен к нему (Ф.ПАО "МРСК Волги" - "Сам.рас.сети") Приравненные к нас., приобретающие ээ для населения в сельских нас. пунктах Жилой дом 40 лет Победы, 7	54	НН	ТУ24*0.99669
55	Население и приравнен к нему (Ф.ПАО "МРСК Волги" - "Сам.рас.сети") Приравненные к нас., приобретающие ээ для населения в сельских нас. пунктах Жилой дом 40 лет Победы, 9	55	НН	ТУ25*0.99587
56	Население и приравнен к нему (Ф.ПАО "МРСК Волги" - "Сам.рас.сети") Приравненные к нас., приобретающие ээ для населения в сельских нас. пунктах Жилой дом Лазурный, 1	56	СН2	ТУ33+ТУ34
57	Население и приравнен к нему (Ф.ПАО "МРСК Волги" - "Сам.рас.сети") Приравненные к нас., приобретающие ээ для населения в сельских нас. пунктах Жилой дом Лазурный, 11	57	СН2	ТУ15+ТУ16
58	Население и приравнен к нему (Ф.ПАО "МРСК Волги" - "Сам.рас.сети") Приравненные к нас., приобретающие ээ для населения в сельских нас. пунктах Жилой дом Лазурный, 3	58	СН2	ТУ7+ТУ8
59	Население и приравнен к нему (Ф.ПАО "МРСК Волги" - "Сам.рас.сети") Приравненные к нас., приобретающие ээ для населения в сельских нас. пунктах Жилой дом Лазурный, 5	59	СН2	ТУ9+ТУ10
60	Население и приравнен к нему (Ф.ПАО "МРСК Волги" - "Сам.рас.сети") Приравненные к нас., приобретающие ээ для населения в сельских нас. пунктах Жилой дом Лазурный, 7	60	СН2	ТУ11+ТУ12
61	Население и приравнен к нему (Ф.ПАО "МРСК Волги" - "Сам.рас.сети") Приравненные к нас., приобретающие ээ для населения в сельских нас. пунктах Жилой дом Лазурный, 9	61	СН2	ТУ13+ТУ14
62	Население и приравнен к нему (Ф.ПАО "МРСК Волги" - "Сам.рас.сети") Приравненные к нас., приобретающие ээ для населения в сельских нас. пунктах Жилой дом Подборненская, 17	62	НН	ТУ2+ТУ3-(ТУ4+ТУ5)
63	Население и приравнен к нему (Ф.ПАО "МРСК Волги" - "Сам.рас.сети") Приравненные к нас., приобретающие ээ для населения в сельских нас. пунктах Жилой дом Подборненская, 19	63	НН	ТУ35

Схема определения объемов потребления электрической энергии (мощности).

«Покупатель» Общество с ограниченной ответственностью "МАИ+ЗН"
"Гарантирующий поставщик": ПАО "Самараэнерго"

64	Население и приравнен к нему (Ф.ПАО "МРСК Волги" - "Сам.рас.сети") Приравненные к нас., приобретающие ээ для населения в сельских нас. пунктах Жилой дом Подборненская, 23	64	НН	ТУ36*0.99669
65	Население и приравнен к нему (Ф.ПАО "МРСК Волги" - "Сам.рас.сети") Приравненные к нас., приобретающие ээ для населения в сельских нас. пунктах Жилой дом Чкалова, 3	65	НН	ТУ37*0.99636
66	Население и приравнен к нему (Ф.ПАО "МРСК Волги" - "Сам.рас.сети") Приравненные к нас., приобретающие ээ для населения в сельских нас. пунктах Жилой дом Юбилейная 22	66	НН	ТУ40*0.99405-ТУ41
67	Население и приравнен к нему (Ф.ПАО "МРСК Волги" - "Сам.рас.сети") Приравненные к нас., приобретающие ээ для населения в сельских нас. пунктах Жилой дом Юбилейная, 26	67	НН	ТУ38*0.99256
68	Население и приравнен к нему (Ф.ПАО "МРСК Волги" - "Сам.рас.сети") Приравненные к нас., приобретающие ээ для населения в сельских нас. пунктах Жилой дом Юбилейная, 28	68	НН	ТУ39*0.99157
69	Население и приравнен к нему (Ф.ПАО "МРСК Волги" - "Сам.рас.сети") Приравненные к нас., приобретающие ээ для населения в сельских нас. пунктах Уличное освещение 1	69	СН2	ТУ1
70	Население и приравнен к нему (Ф.ПАО "МРСК Волги" - "Сам.рас.сети") Приравненные к нас., приобретающие ээ для населения в сельских нас. пунктах Уличное освещение 2	70	СН2	ТУ6

«Гарантирующий поставщик»

_____

_____ 20___ года

М.П.

Инспектор «Гарантирующего поставщика» _____

«Покупатель»

_____

_____ 20___ года

М.П.

ДОПОЛНИТЕЛЬНОЕ СОГЛАШЕНИЕ № 4

к договору энергоснабжения № 06-0672Э от 01.02.2017 г.

г. Жигулевск 01 августа 2017 г.

Публичное акционерное общество энергетики и электрификации «Самараэнерго», основной государственный регистрационный номер 1026300956131, именуемое в дальнейшем «Гарантирующий поставщик», в лице начальника Жигулевского отделения Гребенникова Андрея Юрьевича, действующего на основании Доверенности № 137 от 30.12.2016, с одной стороны, и

Общество с ограниченной ответственностью «МАИ+ЗН», основной государственный регистрационный номер 1056320004300, именуемое в дальнейшем «Покупатель», в лице директора Брауна Игоря Дмитриевича, действующего на основании устава, с другой стороны, совместно именуемые «Стороны», заключили настоящее Дополнительное соглашение к договору энергоснабжения № 06-0672Э от 01.02.2017 г. (далее Договор) о нижеследующем:

1. Приложение № 2 от 18.07.2017 года к Договору изменить и изложить в редакции Приложения № 1 к настоящему Дополнительному соглашению.
2. Приложение № 3.1. от 18.07.2017 года к Договору изменить и изложить в редакции Приложения № 2 к настоящему Дополнительному соглашению.
3. Приложение № 4 от 18.07.2017 года к Договору изменить и изложить в редакции Приложения № 3 к настоящему Дополнительному соглашению.
4. Настоящее Дополнительное соглашение является неотъемлемой частью Договора, вступает в силу с момента подписания, применяется к отношениям «Сторон» с 01.08.2017 г. и действует в течение срока действия Договора.
5. Все остальные условия Договора, неизмененные и не дополненные положениями настоящего Дополнительного соглашения, остаются неизменными.
6. Настоящее Дополнительное соглашение составлено в двух экземплярах, имеющих одинаковую юридическую силу:
   - 1 экземпляр для «Гарантирующего поставщика»;
   - 1 экземпляр для «Покупателя».

«Гарантирующий поставщик»	«Покупатель»
_____	_____
_____ 20__ года	_____ 20__ года
М.П.	М.П.

Приложение №1 к дополнительному соглашению №4 от 01.08.2017
Приложение №2 от 01.08.2017
к договору энергоснабжения №06-0672э от 01.02.2017

Технические характеристики энергопринимающих устройств и объектов "Покупателя"

"Покупатель": **ООО"МАИ+3Н"**
"Гарантирующий поставщик": **ПАО "Самараэнерго"**
Адрес «Покупателя»: 445040 Самарская область, г.Тольятти, б-р Туполева, 6.

1. Документ (ы), подтверждающий (ие) величину максимальной (разрешенной) мощности:

№ п/п	Наименование документа	№ и дата документа	Величина максимальной (разрешенной) мощности, кВт
1	Технические условия	№МР6/121/16.02/2847 от 18.08.2008 г.	980
2	Акт границ (Юбилейная, 22)	№3423Т от 14.11.2014 г.	10
3	Акт границ (40 лет Победы, 3)	№3427Т от 14.11.2014 г.	10
4	Акт границ (40 лет Победы, 11)	№3414Т от 14.11.2014 г.	10
5	Акт границ (40 лет Победы, 13)	№3428Т от 14.11.2014 г.	10
6	Акт границ (40 лет Победы, 15)	№3416Т от 14.11.2014 г.	10
7	Акт границ (40 лет Победы, 19)	№3418Т от 14.11.2014 г.	10
8	Акт границ (40 лет Победы, 5)	№3425Т от 14.11.2014 г.	10
9	Акт границ (40 лет Победы, 1)	№3426Т от 14.11.2014 г.	10
10	Акт границ (40 лет Победы, 7)	№3424Т от 14.11.2014 г.	10
11	Акт границ (40 лет Победы, 9)	№3413Т от 14.11.2014 г.	10
12	Акт границ (40 лет Победы, 21)	№3420Т от 14.11.2014 г.	10
13	Акт границ (Юбилейная, 26)	№3497Т от 27.11.2014 г.	15
14	Акт границ (Юбилейная, 28)	№3496Т от 27.11.2014 г.	15
15	Акт границ (Подборненская, 17)	№3794Т от 25.12.2014 г.	10
16	Акт границ (Подборненская, 19)	№3793Т от 25.12.2014 г.	10
17	Акт границ (Подборненская, 23)	№3417Т от 14.11.2014 г.	10
18	Акт границ (Чкалова, 3)	№3419Т от 14.11.2014 г.	10

2. Головные абонентские трансформаторы:

№ п/п	Место установки	Напряжение ступеней, кВ	Тип	Мощность, кВа	Примечание
	-	-	-	-	-

3. Присоединенная мощность: а) _____ **кВа** б) _____ **кВт**

в том числе

а) трансформаторы, преобразующие электрическую энергию на рабочее (непосредственно питающее электроприемники) напряжение :

№ п/п	№ТП	Место установки	Напряжение ступеней, кВ	Тип	Мощность, кВа	Примечание

б) двигатели напряжением выше 1000В :

№ п/п	№ТП	Место установки	Напряжение ступеней, кВ	Тип	Мощность, кВа	Примечание
	-	-	-	-	-	-

4.Перечень энергопринимающих устройств

№ п/п	Наименование энергопринимающего устройства	Место установки (объект энергоснабжения)	Номинальная мощность, кВт	Категория надежности (I, II, III)
1	П1101/2*1000	уличное освещение	10	II
2	П1101/2*1000	ул.40 лет Победы, 4а, жилой дом	55	II
3	П1101/2*1000	ул.40 лет Победы, 4а, жилой дом	55	II

4	П1103/2*1000	уличное освещение	10	II
5	П1103/2*1000	ул.40 лет Победы, 29, жилой дом	55	II
6	П1103/2*1000	ул.40 лет Победы, 29, жилой дом	55	II
7	П1103/2*1000	пер.Лазурный, 9, жилой дом	65	II
8	П1103/2*1000	пер.Лазурный, 9, жилой дом	65	II
9	П1103/2*1000	пер.Лазурный, 11, жилой дом	65	II
10	П1103/2*1000	пер.Лазурный, 11, жилой дом	65	II
11	П1102/2*1000	пер.Лазурный, 5, жилой дом	65	II
12	П1102/2*1000	пер.Лазурный, 5, жилой дом	65	II
13	П1102/2*1000	пер.Лазурный, 7, жилой дом	65	II
14	П1102/2*1000	пер.Лазурный, 7, жилой дом	65	II
15	П1102/2*1000	пер.Лазурный, 1, жилой дом	45	II
16	П1102/2*1000	пер.Лазурный, 1, жилой дом	45	II
17	П1102/2*1000	пер.Лазурный, 3, жилой дом	45	II
18	П1102/2*1000	пер.Лазурный, 3, жилой дом	45	II
19	П1203/400	ул.Юбилейная, 22, жилой дом	10	III
20	П1203/400	ул.Юбилейная, 26, жилой дом	15	III
21	П1203/400	ул.Юбилейная, 28, жилой дом	15	III
22	П1203/400	ул.Чкалова, 3, жилой дом	10	III
23	П1203/400	ул.Подборненская, 23, жилой дом	10	III
24	П1203/400	ул.Подборненская, 17, жилой дом ввод1	5	III
25	П1203/400	ул.Подборненская, 17, жилой дом, ввод2	5	III
26	П1203/400	ул.Подборненская, 19, жилой дом	10	III
27	П1214/250	ул.40 лет Победы, 3, жилой дом	10	III
28	П1214/250	ул.40 лет Победы, 11, жилой дом	10	III
29	П1214/250	ул.40 лет Победы, 13, жилой дом	10	III
30	П1214/250	ул.40 лет Победы, 15, жилой дом	10	III
32	П1214/250	ул.40 лет Победы, 19, жилой дом	10	III
33	П1214/250	ул.40 лет Победы, 1, жилой дом	10	III
34	П1214/250	ул.40 лет Победы, 5, жилой дом	10	III
35	П1214/250	ул.40 лет Победы, 7, жилой дом	10	III
36	П1214/250	ул.40 лет Победы, 9, жилой дом	10	III
37	П1214/250	ул.40 лет Победы, 21, жилой дом	10	III

Приложение №2 к дополнительному соглашению № 4 от 01.08.2017 г.
Приложение № 3.1 от 01.08.2017 г.
к договору энергоснабжения № 06-0672Э от 01.02.2017 г.

Перечень точек поставки (точек учета приема) электрической энергии в сети «Покупателя».

«Покупатель»:	Общество с ограниченной ответственностью "МАИ+ЗН"
Сетевая организация:	Филиал ПАО "МРСК Волги" - "Самарские РС" (контактные телефоны: 8(846)339-32-59 ; официальный сайт: www.samara.mrsk-volgi.ru)
«Гарантирующий поставщик»:	ПАО "Самараэнерго"
Владелец объектов электросетевого хозяйства, к которым присоединены энергопринимающие устройства «Покупателя»:	Филиал ПАО "МРСК Волги" - "Самарские РС"

1	2	3	4	5	6	7	8	9	10	11	12	13		14		15		16	17	18
№ п/п	Наименование объекта потребления «Покупателя»	Диспетчерское наименование присоединения (подстанция, ТП, РП)	Место установки прибора учета	№ прибора учета	Тип прибора учета	Класс точности прибора учета	Дата гос. поверки		Межповерочный интервал	Вид прибора учета, расчетный (Р) или контрольный (К)	Вид измеряемой энергии, Активная (А) или Реактивная (Р)	Потери в трансформаторе		Потери в сети		Коэффициент		Расчетный коэффициент	*Величина максимальной (разрешенной) мощности энергопринимающих устройств «Покупателя», кВт	Начальные показания **
							предыдущей	очередной				%	кВт.ч	%	кВт.ч	Ктт	Кти			
1	Уличное освещение 1	ПС Подстепки 35/10кВ, ф-11, КТП П1103/1000х2	ру-0,4 кВ, с.Подстепки, уличное освещение	01897332	Меркурий 233ART00 KRR	0.5	2009	2019	10	Р	А					10	1	10	10	651.27
2	Жилой дом Подборненская, 17	ПС Подстепки 35/10, ф-12, КТП П1203/400кВА,	ф-2, опора 201/1, щу-0.4кВ, с.Подстепки, ул.Подборненская, д.17, ввод 2, жилой дом	09292461	Меркурий 230ART02MCLN	1	2011	2021	10	Р	А							1	0.05	Полупик-101548.41\Ночь-35776.95\Пик-1733.7
3	Жилой дом Подборненская, 17	ПС Подстепки 35/10, ф-12, КТП П1203/400кВА,	ф-2, опора 201/2, щу-0.4кВ, с.Подстепки, ул.Подборненская, д.17, ввод 1, жилой дом	09292489	Меркурий 230ART02MCLN	1	2011	2021	10	Р	А							1	0.05	Полупик-65442.79\Ночь-19885.99\Пик-1128.71
4	Уличное освещение 2	ПС Подстепки 35/10кВ, ф-11, КТП П1101/1000х2	ру-0,4 кВ, с.Подстепки, уличное освещение	01897461	Меркурий 230 ART-03	1	2009	2019	10	Р	А					10	1	10	10	948.56
5	Жилой дом Лазурный, 1	ПС Подстепки 35/10кВ, ф-11, КТП П1102/1000х2	ру-0,4 кВ с.Подстёпки, пер.Лазурный,1, жилой дом	01897522	Меркурий 230ART03MCLN	0.5	2008	2018	10	Р	А					40	1	40	45	Полупик-9492.48\Ночь-3666.45\Пик-456.84
6	Жилой дом Лазурный, 1	ПС Подстепки 35/10кВ, ф-11, КТП П1102/1000х2	ру-0,4кВ, с.Подстепки, пер.Лазурный, 1, жилой дом	01897728	Меркурий 230ART03MCLN	0.5	2008	2018	10	Р	А					20	1	20	45	Полупик-12966.383\Ночь-5002.51\Пик-0
7	Жилой дом Лазурный, 3	ПС Подстепки 35/10кВ, ф-11, КТП П1102/1000х2	ру-0,4 кВ с.Подстёпки, пер.Лазурный,3, жилой дом	01897353	Меркурий 230ART03MCLN	0.5	2008	2018	10	Р	А					40	1	40	45	Полупик-7306.56\Ночь-2492\Пик-0
8	Жилой дом Лазурный, 3	ПС Подстепки 35/10кВ, ф-11, КТП П1102/1000х2	ру-0,4 кВ с.Подстёпки, пер.Лазурный,3, жилой дом	01897442	Меркурий 230ART03MCLN	0.5	2008	2018	10	Р	А					20	1	20	45	Полупик-12162.26\Ночь-4445.49\Пик-727.91
9	Жилой дом Лазурный, 5	ПС Подстепки 35/10кВ, ф-11, КТП П1102/1000х2	ру-0,4кВ, с.Подстепки, пер.Лазурный, 5, жилой дом	01897723	Меркурий 230ART03MCLN	0.5	2009	2019	10	Р	А					60	1	60	65	Полупик-11120\Ночь-3949.325\Пик-0
10	Жилой дом Лазурный, 5	ПС Подстепки 35/10кВ, ф-11, КТП П1102/1000х2	ру-0,4кВ, с.Подстепки, пер.Лазурный, 5, жилой дом	01897368	Меркурий 230ART03MCLN	0.5	2009	2019	10	Р	А					60	1	60	65	Полупик-9962\Ночь-4671.44\Пик-343.88
11	Жилой дом Лазурный, 7	ПС Подстепки 35/10кВ, ф-11, КТП П1102/1000х2	ру-0,4кВ, с.Подстепки, пер.Лазурный, 7, жилой дом	01897639	Меркурий 230ART03MCLN	0.5	2009	2019	10	Р	А					60	1	60	65	Полупик-11256\Ночь-3961.08\Пик-369.75

Приложение №2 к дополнительному соглашению № 4 от 01.08.2017 г.
Приложение № 3.1 от 01.08.2017 г.
к договору энергоснабжения № 06-0672Э от 01.02.2017 г.

Перечень точек поставки (точек учета приема) электрической энергии в сети «Покупателя».

«Покупатель»: Общество с ограниченной ответственностью "МАИ+ЗН"
Сетевая организация: Филиал ПАО "МРСК Волги" - "Самарские РС" (контактные телефоны: 8(846)339-32-59 ; официальный сайт: www.samara.mrsk-volgi.ru)
«Гарантирующий поставщик»: ПАО "Самаразнерго"
Владелец объектов электросетевого хозяйства, к которым присоединены энергопринимающие устройства «Покупателя»: Филиал ПАО "МРСК Волги" - "Самарские РС"

12	Жилой дом Лазурный, 7	ПС Подстепки 35/10кВ, ф-11, КТП П1102/1000х2	ру-0,4кВ, с.Подстепки, пер.Лазурный, 7, жилой дом	01897708	Меркурий 230ART03MCLN	0.5	2009	2019	10	Р	А					60	1	60	65	Полупик-6520.57\Ночь-2891.6\Пик-8.93
13	Жилой дом Лазурный, 9	ПС Подстепки 35/10кВ, ф-11, КТП П1103/1000х2	ру-0,4кВ, с.Подстепки, пер.Лазурный, 9, жилой дом	01897435	Меркурий 233ART00 KRR	0.5	2009	2019	10	Р	А					60	1	60	65	Полупик-217.7\Ночь-84.673\Пик-0
14	Жилой дом Лазурный, 9	ПС Подстепки 35/10кВ, ф-11, КТП П1103/1000х2	ру-0,4кВ, с.Подстепки, пер.Лазурный, 9, жилой дом	01897515	Меркурий 233ART00 KRR	0.5	2009	2019	10	Р	А					60	1	60	65	Полупик-18181.43\Ночь-6783.97\Пик-366.78
15	Жилой дом Лазурный, 11	ПС Подстепки 35/10кВ, ф-11, КТП П1103/1000х2	ру-0,4кВ, с.Подстепки, пер.Лазурный, 11, жилой дом	01198176	Меркурий 233ART00 KRR	0.5	2009	2019	10	Р	А					60	1	60	65	Полупик-50.391\Ночь-16.5\Пик-0
16	Жилой дом Лазурный, 11	ПС Подстепки 35/10кВ, ф-11, КТП П1103/1000х2	ру-0,4кВ, с.Подстепки, пер.Лазурный, 11, жилой дом	01897525	Меркурий 233ART00 KRR	0.5	2009	2019	10	Р	А					60	1	60	65	Полупик-18566.7\Ночь-7281.1\Пик-363.73
17	Жилой дом 40 лет Победы, 29	ПС Подстепки 35/10кВ, ф-11, КТП П1103/1000х2	ру-0,4кВ, с.Подстепки, ул.40 лет Победы, 29, жилой дом	01897492	Меркурий 233ART00 KRR	0.5	2009	2019	10	Р	А					40	1	40	55	Полупик-22001.26\Ночь-8513.12\Пик-428.2
18	Жилой дом 40 лет Победы, 29	ПС Подстепки 35/10кВ, ф-11, КТП П1103/1000х2	ру-0,4кВ, с.Подстепки, ул.40 лет Победы, 29, жилой дом	01897445	Меркурий 233ART00 KRR	0.5	2009	2019	10	Р	А					40	1	40	55	Полупик-43.37\Ночь-18.031\Пик-0
19	Жилой дом 40 лет Победы, 4а	ПС Подстепки 35/10кВ, ф-11, КТП П1101/1000х2	ру-0,4кВ, с.Подстепки, ул.40 лет Победы, 4а, жилой дом	01882215	Меркурий 230ART03MCLN	0.5	2009	2019	10	Р	А					40	1	40	55	Полупик-11463.02\Ночь-4813.19\Пик-465.64
20	Жилой дом 40 лет Победы, 4а	ПС Подстепки 35/10кВ, ф-11, КТП П1101/1000х2	ру-0,4кВ, с.Подстепки, ул.40 лет Победы, 4а, жилой дом	01897394	Меркурий 230ART03MCLN	0.5	2009	2019	10	Р	А					40	1	40	55	Полупик-10583.69\Ночь-3939.694\Пик-0
21	Жилой дом 40 лет Победы, 1	ПС Подстепки 35/10кВ, ф-12, КТП П1214/250,	ф-1, опора 103/1, щу-0.4кВ, с.Подстепки, ул.40 лет Победы, д.1, жилой дом	1105121214	ПСЧ-4ТМ.05МК.10.01	0.5S	2012	2024	12	Р	А			-0.364		30	1	30	10	Полупик-3068.88\Ночь-932.31\Пик-91.51
22	Жилой дом 40 лет Победы, 3	ПС Подстепки 35/10кВ, ф-12, КТП П1214/250,	ф-1, опора 100/6, щу-0.4кВ, с.Подстепки, ул.40 лет Победы, д.3, жилой дом	1105121592	ПСЧ-4ТМ.05МК.10.01	0.5S	2012	2024	12	Р	А			-0.397		20	1	20	10	Полупик-6808.32\Ночь-1586.37\Пик-218.89
23	Жилой дом 40 лет Победы, 5	ПС Подстепки 35/10кВ, ф-12, КТП П1214/250,	ф-1, опора 102/1, щу-0.4кВ, с.Подстепки, ул.40 лет Победы, д.5, жилой дом	1105121417	ПСЧ-4ТМ.05МК.10.01	0.5S	2012	2024	12	Р	А			-0.397		20	1	20	10	Полупик-4131.98\Ночь-1432.98\Пик-159.45
24	Жилой дом 40 лет Победы, 7	ПС Подстепки 35/10кВ, ф-12, КТП П1214/250,	ф-1, опора 101/1, щу-0.4кВ, с.Подстепки, ул.40 лет Победы, д.7, жилой дом	1105121629	ПСЧ-4ТМ.05МК.10.01	0.5S	2012	2024	12	Р	А			-0.331		20	1	20	10	Полупик-5123.5\Ночь-1458.03\Пик-189.47
25	Жилой дом 40 лет Победы, 9	ПС Подстепки 35/10кВ, ф-12, КТП П1214/250,	ф-3, опора 300/2, щу-0.4кВ, с.Подстепки, ул.40 лет Победы, д.9, жилой дом	1105121172	ПСЧ-4ТМ.05МК.10.01	0.5S	2012	2024	12	Р	А			-0.413		20	1	20	10	Полупик-5597.29\Ночь-1170.13\Пик-167.01
26	Жилой дом 40 лет Победы, 11	ПС Подстепки 35/10кВ, ф-12, КТП П1214/250,	ф-3, опора 300/3, щу-0.4кВ, с.Подстепки, ул. 40 лет Победы, д.11, жилой дом	1105121249	ПСЧ-4ТМ.05МК.10.01	0.5S	2012	2024	12	Р	А			-0.513		20	1	20	10	Полупик-4646.78\Ночь-1391.98\Пик-165.02

Приложение №2 к дополнительному соглашению № 4 от 01.08.2017 г.
Приложение № 3.1 от 01.08.2017 г.
к договору энергоснабжения № 06-0672Э от 01.02.2017 г.

Перечень точек поставки (точек учета приема) электрической энергии в сети «Покупателя».

«Покупатель»: Общество с ограниченной ответственностью "МАИ+ЗН"
Сетевая организация: Филиал ПАО "МРСК Волги" - "Самарские РС" (контактные телефоны: 8(846)339-32-59 ; официальный сайт: www.samara.mrsk-volgi.ru)
«Гарантирующий поставщик»: ПАО "Самараэнерго"
Владелец объектов электросетевого хозяйства, к которым присоединены энергопринимающие устройства «Покупателя»: Филиал ПАО "МРСК Волги" - "Самарские РС"

27	Жилой дом 40 лет Победы, 13	ПС Подстепки 35/10кВ, ф-12, КТП П1214/250,	ф-3, опора 301/1, щу-0.4кВ, с.Подстепки, ул.40 лет Победы, д.13, жилой дом	1105121298	ПСЧ-4ТМ.05МК.10.01	0.5S	2012	2024	12	Р	А			-0.314		20	1	20	10	Полупик-2818\Ночь-819.58\Пик-102.95
28	Жилой дом 40 лет Победы, 15	ПС Подстепки 35/10кВ, ф-12, КТП П1214/250,	ф-3, опора 302/1, щу-0.4кВ, с.Подстепки, ул. 40 лет Победы, д.15, жилой дом	1105121165	ПСЧ-4ТМ.05МК.10.01	0.5S	2012	2024	12	Р	А			-0.331		20	1	20	10	Полупик-5435.53\Ночь-1668.31\Пик-208.99
29	Жилой дом 40 лет Победы, 19	ПС Подстепки 35/10кВ, ф-12, КТП П1214/250,	ф-2, опора 201/1, щу-0.4кВ, с.Подстепки, ул.40 лет Победы, д.19, жилой дом	1109121694	ПСЧ-4ТМ.05МК.10.01	0.5S	2012	2024	12	Р	А			-0.86		30	1	30	10	Полупик-2876.59\Ночь-797.08\Пик-113.03
30	Жилой дом 40 лет Победы, 21	ПС Подстепки 35/10кВ, ф-12, КТП П1214/250,	ф-2, опора 202/1, щу-0.4кВ, с.Подстепки, ул.40 лет Победы, д.21, жилой дом	1109121741	ПСЧ-4ТМ.05МК.10.01	0.5S	2012	2024	12	Р	А			-0.694		30	1	30	10	Полупик-2862.7\Ночь-895.63\Пик-105.9
31	Жилой дом Подборненская, 19	ПС Подстепки 35/10, ф-12, КТП П1203/400кВА,	ф-5, опора 500/3, щу-0.4кВ, с.Подстепки, ул.Подборненская, д.19, жилой дом	09292451	Меркурий 230ART02MCLN	1	2011	2021	10	Р	А						1	10		Полупик-130119.88\Ночь-45790.17\Пик-3549.26
32	Жилой дом Подборненская, 23	ПС Подстепки 35/10, ф-12, КТП П1203/400кВА,	ф-5, опора 500/7, щу-0.4кВ, с.Подстепки, ул.Подборненская, д.23, жилой дом	152514	СТЭБ-04Н/1-7,5-3С	1	2010	2020	10	Р	А			-0.331		40	1	40	10	Полупик-4012.83\Ночь-1180.97\Пик-99.4
33	Жилой дом Чкалова, 3	ПС Подстепки 35/10, ф-12, КТП П1203/400кВА,	ф-5, опора 500/8, щу-0.4кВ, с.Подстепки, ул.Чкалова, д.3, жилой дом	152211	СТЭБ-04Н/1-7,5-3С	1	2010	2020	10	Р	А			-0.364		40	1	40	10	Полупик-3388.6\Ночь-1250.42\Пик-65.45
34	Жилой дом Юбилейная, 26	ПС Подстепки 35/10, ф-12, КТП П1203/400кВА,	ф-3, опора 300/4, щу-0.4кВ, с.Подстепки, ул.Юбилейная, д.26, жилой дом	152465	СТЭБ-04Н/1-7,5-3С	1	2011	2021	10	Р	А			-0.744		40	1	40	10	Полупик-3597.8\Ночь-1103.29\Пик-113.92
35	Жилой дом Юбилейная, 28	ПС Подстепки 35/10, ф-12, КТП П1203/400кВА,	ф-3, опора 300/6, щу-0.4кВ, с.Подстепки, ул.Юбилейная, д.28, жилой дом	152668	СТЭБ-04Н/1-7,5-3С	1	2011	2021	10	Р	А			-0.843		40	1	40	15	Полупик-3051.45\Ночь-939.01\Пик-72.7
36	Жилой дом Юбилейная 22	ПС Подстепки 35/10, ф-12, КТП П1203/400кВА,	ф-1, опора 100/4, щу-0.4кВ, с.Подстепки, ул.Юбилейная, д.22, жилой дом	151519	СТЭБ-04Н/1-7,5-3С	1	2011	2021	10	Р	А			-0.595		40	1	40	10	Полупик-2564.42\Ночь-742.1\Пик-57.17

«Гарантирующий поставщик»
_____
_____ 20___ года
М.П.

«Покупатель»
_____
_____ 20___ года
М.П.

Владелец объектов электросетевого хозяйства, к которым присоединены энергопринимающие устройства «Покупателя»: _____

* Если сетевой организацией величина максимальной (разрешенной) мощности энергопринимающих устройств «Покупателя» согласована по нескольким присоединениям, допускается объединение строк в данной графе.
** Заполняется для приборов учета вновь вводимых на дату начала действия договора (вносимых изменений в договор)

Приложение №3 к дополнительному соглашению № 4 от 01.08.2017 г.
Приложение № 4 от 01.08.2017 г.
к договору энергоснабжения № 06-0672Э от 01.02.2017 г.

Схема определения объемов потребления электрической энергии (мощности).

«Покупатель» Общество с ограниченной ответственностью "МАИ+ЗН"
"Гарантирующий поставщик": ПАО "Самараэнерго"

Параметры точек учета

1	2	3	4	5	6		7		8	9	10
№ п/п	Диспетчерское наименование присоединения	Код точки учета (ТУ)	№ расчетного прибора учета	Уровень расчетного напряжения (ВН, СН I, СН II, НН)	Потери в трансформаторе		Потери в сети		Норматив потерь	Тарифная группа (подгруппа)	Назначение ТУ
					%	кВт.ч	%	кВт.ч			
Расчет за электрическую энергию											
1	ПС Подстепки 35/10кВ, ф-11, КТП П1103/1000х2 ру-0,4 кВ, с.Подстепки, уличное освещение	1	01897332	СН2						Население и приравнен к нему	Основная 1
2	ПС Подстепки 35/10, ф-12, КТП П1203/400кВА, ф-2, опора 201/2, щу-0.4кВ, с.Подстепки, ул.Подборненская, д.17, ввод 1, жилой дом	2	09292489	НН						Население и приравнен к нему	Основная 4
3	ПС Подстепки 35/10, ф-12, КТП П1203/400кВА, ф-2, опора 201/1, щу-0.4кВ, с.Подстепки, ул.Подборненская, д.17, ввод 2, жилой дом	3	09292461	НН						Население и приравнен к нему	Основная 4
4	ПС Подстепки 35/10, ф-12, КТП П1203/400кВА, щу-0,4 кВ, с.Подстепки, ул.Подборненская, д.17, кв.9, ВСП №6991/0641	4	25994040								На вычет к Основной 4
5	ПС Подстепки 35/10, ф-12, КТП П1203/400кВА, щу-0.2кв, с.Подстепки, ул.Подборненская,17, почта	5	4D085168								На вычет к Основной 4
6	ПС Подстепки 35/10кВ, ф-11, КТП П1101/1000х2 ру-0,4 кВ, с.Подстепки, уличное освещение	6	01897461	СН2						Население и приравнен к нему	Основная 5
7	ПС Подстепки 35/10кВ, ф-11, КТП П1102/1000х2 ру-0,4 кВ с.Подстёпки, пер.Лазурный,3, жилой дом	7	01897353 (3зоны)	СН2						Население и приравнен к нему	Основная 32
8	ПС Подстепки 35/10кВ, ф-11, КТП П1102/1000х2 ру-0,4 кВ с.Подстёпки, пер.Лазурный,3, жилой дом	8	01897442 (3зоны)	СН2						Население и приравнен к нему	Основная 32
9	ПС Подстепки 35/10кВ, ф-11, КТП П1102/1000х2 ру-0,4кВ, с.Подстепки, пер.Лазурный, 5, жилой дом	9	01897368 (3зоны)	СН2						Население и приравнен к нему	Основная 33
10	ПС Подстепки 35/10кВ, ф-11, КТП П1102/1000х2 ру-0,4кВ, с.Подстепки, пер.Лазурный, 5, жилой дом	10	01897723 (3зоны)	СН2						Население и приравнен к нему	Основная 33
11	ПС Подстепки 35/10кВ, ф-11, КТП П1102/1000х2 ру-0,4кВ, с.Подстепки, пер.Лазурный, 7, жилой дом	11	01897708 (3зоны)	СН2						Население и приравнен к нему	Основная 34

Схема определения объемов потребления электрической энергии (мощности).

«Покупатель» Общество с ограниченной ответственностью "МАИ+ЗН"
"Гарантирующий поставщик": ПАО "Самараэнерго"

12	ПС Подстепки 35/10кВ, ф-11, КТП П1102/1000х2 ру-0,4кВ, с.Подстепки, пер.Лазурный, 7, жилой дом	12	01897639 (3зоны)	СН2						Население и приравнен к нему	Основная 34
13	ПС Подстепки 35/10кВ, ф-11, КТП П1103/1000х2 ру-0,4кВ, с.Подстепки, пер.Лазурный, 9, жилой дом	13	01897435 (3зоны)	СН2						Население и приравнен к нему	Основная 35
14	ПС Подстепки 35/10кВ, ф-11, КТП П1103/1000х2 ру-0,4кВ, с.Подстепки, пер.Лазурный, 9, жилой дом	14	01897515 (3зоны)	СН2						Население и приравнен к нему	Основная 35
15	ПС Подстепки 35/10кВ, ф-11, КТП П1103/1000х2 ру-0,4кВ, с.Подстепки, пер.Лазурный, 11, жилой дом	15	01897525 (3зоны)	СН2						Население и приравнен к нему	Основная 36
16	ПС Подстепки 35/10кВ, ф-11, КТП П1103/1000х2 ру-0,4кВ, с.Подстепки, пер.Лазурный, 11, жилой дом	16	01198176 (3зоны)	СН2						Население и приравнен к нему	Основная 36
17	ПС Подстепки 35/10кВ, ф-11, КТП П1103/1000х2 ру-0,4кВ, с.Подстепки, ул.40 лет Победы, 29, жилой дом	17	01897445 (3зоны)	СН2						Население и приравнен к нему	Основная 37
18	ПС Подстепки 35/10кВ, ф-11, КТП П1103/1000х2 ру-0,4кВ, с.Подстепки, ул.40 лет Победы, 29, жилой дом	18	01897492 (3зоны)	СН2						Население и приравнен к нему	Основная 37
19	ПС Подстепки 35/10кВ, ф-11, КТП П1101/1000х2 ру-0,4кВ, с.Подстепки, ул.40 лет Победы, 4а, жилой дом	19	01897394 (3зоны)	СН2						Население и приравнен к нему	Основная 38
20	ПС Подстепки 35/10кВ, ф-11, КТП П1101/1000х2 ру-0,4кВ, с.Подстепки, ул.40 лет Победы, 4а, жилой дом	20	01882215 (3зоны)	СН2						Население и приравнен к нему	Основная 38
21	ПС Подстепки 35/10кВ, ф-12, КТП П1214/250, ф-1, опора 103/1, щу-0.4кВ, с.Подстепки, ул.40 лет Победы, д.1, жилой дом	21	1105121214 (3зоны)	НН			-0.364			Население и приравнен к нему	Основная 39
22	ПС Подстепки 35/10кВ, ф-12, КТП П1214/250, ф-1, опора 100/6, щу-0.4кВ, с.Подстепки, ул.40 лет Победы, д.3, жилой дом	22	1105121592 (3зоны)	НН			-0.397			Население и приравнен к нему	Основная 40
23	ПС Подстепки 35/10кВ, ф-12, КТП П1214/250, ф-1, опора 102/1, щу-0.4кВ, с.Подстепки, ул.40 лет Победы, д.5, жилой дом	23	1105121417 (3зоны)	НН			-0.397			Население и приравнен к нему	Основная 41

Схема определения объемов потребления электрической энергии (мощности).

«Покупатель» Общество с ограниченной ответственностью "МАИ+ЗН"
"Гарантирующий поставщик": ПАО "Самараэнерго"

24	ПС Подстепки 35/10кВ, ф-12, КТП П1214/250, ф-1, опора 101/1, щу-0.4кВ, с.Подстепки, ул.40 лет Победы, д.7, жилой дом	24	1105121629 (3зоны)	НН			-0.331			Население и приравнен к нему	Основная 42
25	ПС Подстепки 35/10кВ, ф-12, КТП П1214/250, ф-3, опора 300/2, щу-0.4кВ, с.Подстепки, ул.40 лет Победы, д.9, жилой дом	25	1105121172 (3зоны)	НН			-0.413			Население и приравнен к нему	Основная 43
26	ПС Подстепки 35/10кВ, ф-12, КТП П1214/250, ф-3, опора 300/3, щу-0.4кВ, с.Подстепки, ул. 40 лет Победы, д.11, жилой дом	26	1105121249 (3зоны)	НН			-0.513			Население и приравнен к нему	Основная 44
27	ПС Подстепки 35/10кВ, ф-12, КТП П1214/250, ф-3, опора 301/1, щу-0.4кВ, с.Подстепки, ул.40 лет Победы, д.13, жилой дом	27	1105121298 (3зоны)	НН			-0.314			Население и приравнен к нему	Основная 45
28	ПС Подстепки 35/10кВ, ф-12, КТП П1214/250, ф-3, опора 302/1, щу-0.4кВ, с.Подстепки, ул. 40 лет Победы, д.15, жилой дом	28	1105121165 (3зоны)	НН			-0.331			Население и приравнен к нему	Основная 46
29	ПС Подстепки 35/10кВ, ф-12, КТП П1214/250, ф-2, опора 201/1, щу-0.4кВ, с.Подстепки, ул.40 лет Победы, д.19, жилой дом	29	1109121694 (3зоны)	НН			-0.86			Население и приравнен к нему	Основная 48
30	ПС Подстепки 35/10кВ, ф-12, КТП П1214/250, ф-2, опора 202/1, щу-0.4кВ, с.Подстепки, ул.40 лет Победы, д.21, жилой дом	30	1109121741 (3зоны)	НН			-0.694			Население и приравнен к нему	Основная 49
31	ПС Подстепки 35/10кВ, ф-11, КТП П1102/1000х2 ру-0,4 кВ с.Подстёпки, пер.Лазурный,1, жилой дом	31	01897522 (3зоны)	СН2						Население и приравнен к нему	Основная 52
32	ПС Подстепки 35/10кВ, ф-11, КТП П1102/1000х2 ру-0,4кВ, с.Подстепки, пер.Лазурный, 1, жилой дом	32	01897728 (3зоны)	СН2						Население и приравнен к нему	Основная 52
33	ПС Подстепки 35/10, ф-12, КТП П1203/400кВА, ф-5, опора 500/3, щу-0.4кВ, с.Подстепки, ул.Подборненская, д.19, жилой дом	33	09292451 (3зоны)	НН						Население и приравнен к нему	Основная 53
34	ПС Подстепки 35/10, ф-12, КТП П1203/400кВА, ф-5, опора 500/7, щу-0.4кВ, с.Подстепки, ул.Подборненская, д.23, жилой дом	34	152514 (3зоны)	НН			-0.331			Население и приравнен к нему	Основная 56
35	ПС Подстепки 35/10, ф-12, КТП П1203/400кВА, ф-5, опора 500/8, щу-0.4кВ, с.Подстепки, ул.Чкалова, д.3, жилой дом	35	152211 (3зоны)	НН			-0.364			Население и приравнен к нему	Основная 57

Схема определения объемов потребления электрической энергии (мощности).

«Покупатель» Общество с ограниченной ответственностью "МАИ+ЗН"
"Гарантирующий поставщик": ПАО "Самараэнерго"

36	ПС Подстепки 35/10, ф-12, КТП П1203/400кВА, ф-3, опора 300/4, щу-0.4кВ, с.Подстепки, ул.Юбилейная, д.26, жилой дом	36	152465 (3зоны)	НН			-0.744			Население и приравнен к нему	Основная 59
37	ПС Подстепки 35/10, ф-12, КТП П1203/400кВА, ф-3, опора 300/6, щу-0.4кВ, с.Подстепки, ул.Юбилейная, д.28, жилой дом	37	152668 (3зоны)	НН			-0.843			Население и приравнен к нему	Основная 60
38	ПС Подстепки 35/10, ф-12, КТП П1203/400кВА, ф-1, опора 100/4, щу-0.4кВ, с.Подстепки, ул.Юбилейная, д.22, жилой дом	38	151519 (3зоны)	НН			-0.595			Население и приравнен к нему	Основная 62
39	ПС Подстепки 35/10, ф-12, КТП П1203/400кВА, ф-1, оп.100/3, щу-0,4кВ, с.Подстепки, ул. Юбилейная, 22-4, библиотека	39	100100455 (3зоны)								На вычет к Основной 62

Алгоритм расчета

1	2	3	4	5
№ п/п	Наименование товара (описание выполненных работ, оказание услуг)	Код точки учета (ТУ)	Уровень расчетного напряжения (ВН, СН I, СН II, НН)	Формула
40	Население и приравнен к нему (Ф.ПАО "МРСК Волги" - "Сам.рас.сети") Приравненные к нас., приобретающие ээ для населения в сельских нас. пунктах Жилой дом 40 лет Победы, 1	40	НН	ТУ21*0.99636
41	Население и приравнен к нему (Ф.ПАО "МРСК Волги" - "Сам.рас.сети") Приравненные к нас., приобретающие ээ для населения в сельских нас. пунктах Жилой дом 40 лет Победы, 11	41	НН	ТУ26*0.99487
42	Население и приравнен к нему (Ф.ПАО "МРСК Волги" - "Сам.рас.сети") Приравненные к нас., приобретающие ээ для населения в сельских нас. пунктах Жилой дом 40 лет Победы, 13	42	НН	ТУ27*0.99686
43	Население и приравнен к нему (Ф.ПАО "МРСК Волги" - "Сам.рас.сети") Приравненные к нас., приобретающие ээ для населения в сельских нас. пунктах Жилой дом 40 лет Победы, 15	43	НН	ТУ28*0.99669
44	Население и приравнен к нему (Ф.ПАО "МРСК Волги" - "Сам.рас.сети") Приравненные к нас., приобретающие ээ для населения в сельских нас. пунктах Жилой дом 40 лет Победы, 19	44	НН	ТУ29*0.9914

Схема определения объемов потребления электрической энергии (мощности).

«Покупатель» Общество с ограниченной ответственностью "МАИ+ЗН"
"Гарантирующий поставщик": ПАО "Самараэнерго"

45	Население и приравнен к нему (Ф.ПАО "МРСК Волги" - "Сам.рас.сети") Приравненные к нас., приобретающие ээ для населения в сельских нас. пунктах Жилой дом 40 лет Победы, 21	45	НН	ТУ30*0.99306
46	Население и приравнен к нему (Ф.ПАО "МРСК Волги" - "Сам.рас.сети") Приравненные к нас., приобретающие ээ для населения в сельских нас. пунктах Жилой дом 40 лет Победы, 29	46	СН2	ТУ17+ТУ18
47	Население и приравнен к нему (Ф.ПАО "МРСК Волги" - "Сам.рас.сети") Приравненные к нас., приобретающие ээ для населения в сельских нас. пунктах Жилой дом 40 лет Победы, 3	47	НН	ТУ22*0.99603
48	Население и приравнен к нему (Ф.ПАО "МРСК Волги" - "Сам.рас.сети") Приравненные к нас., приобретающие ээ для населения в сельских нас. пунктах Жилой дом 40 лет Победы, 4а	48	СН2	ТУ19+ТУ20
49	Население и приравнен к нему (Ф.ПАО "МРСК Волги" - "Сам.рас.сети") Приравненные к нас., приобретающие ээ для населения в сельских нас. пунктах Жилой дом 40 лет Победы, 5	49	НН	ТУ23*0.99603
50	Население и приравнен к нему (Ф.ПАО "МРСК Волги" - "Сам.рас.сети") Приравненные к нас., приобретающие ээ для населения в сельских нас. пунктах Жилой дом 40 лет Победы, 7	50	НН	ТУ24*0.99669
51	Население и приравнен к нему (Ф.ПАО "МРСК Волги" - "Сам.рас.сети") Приравненные к нас., приобретающие ээ для населения в сельских нас. пунктах Жилой дом 40 лет Победы, 9	51	НН	ТУ25*0.99587
52	Население и приравнен к нему (Ф.ПАО "МРСК Волги" - "Сам.рас.сети") Приравненные к нас., приобретающие ээ для населения в сельских нас. пунктах Жилой дом Лазурный, 1	52	СН2	ТУ31+ТУ32
53	Население и приравнен к нему (Ф.ПАО "МРСК Волги" - "Сам.рас.сети") Приравненные к нас., приобретающие ээ для населения в сельских нас. пунктах Жилой дом Лазурный, 11	53	СН2	ТУ15+ТУ16

Схема определения объемов потребления электрической энергии (мощности).

«Покупатель» Общество с ограниченной ответственностью "МАИ+ЗН"
"Гарантирующий поставщик": ПАО "Самараэнерго"

54	Население и приравнен к нему (Ф.ПАО "МРСК Волги" - "Сам.рас.сети") Приравненные к нас., приобретающие ээ для населения в сельских нас. пунктах Жилой дом Лазурный, 3	54	СН2	ТУ7+ТУ8
55	Население и приравнен к нему (Ф.ПАО "МРСК Волги" - "Сам.рас.сети") Приравненные к нас., приобретающие ээ для населения в сельских нас. пунктах Жилой дом Лазурный, 5	55	СН2	ТУ9+ТУ10
56	Население и приравнен к нему (Ф.ПАО "МРСК Волги" - "Сам.рас.сети") Приравненные к нас., приобретающие ээ для населения в сельских нас. пунктах Жилой дом Лазурный, 7	56	СН2	ТУ11+ТУ12
57	Население и приравнен к нему (Ф.ПАО "МРСК Волги" - "Сам.рас.сети") Приравненные к нас., приобретающие ээ для населения в сельских нас. пунктах Жилой дом Лазурный, 9	57	СН2	ТУ13+ТУ14
58	Население и приравнен к нему (Ф.ПАО "МРСК Волги" - "Сам.рас.сети") Приравненные к нас., приобретающие ээ для населения в сельских нас. пунктах Жилой дом Подборненская, 17	58	НН	ТУ2+ТУ3-(ТУ4+ТУ5)
59	Население и приравнен к нему (Ф.ПАО "МРСК Волги" - "Сам.рас.сети") Приравненные к нас., приобретающие ээ для населения в сельских нас. пунктах Жилой дом Подборненская, 19	59	НН	ТУ33
60	Население и приравнен к нему (Ф.ПАО "МРСК Волги" - "Сам.рас.сети") Приравненные к нас., приобретающие ээ для населения в сельских нас. пунктах Жилой дом Подборненская, 23	60	НН	ТУ34*0.99669
61	Население и приравнен к нему (Ф.ПАО "МРСК Волги" - "Сам.рас.сети") Приравненные к нас., приобретающие ээ для населения в сельских нас. пунктах Жилой дом Чкалова, 3	61	НН	ТУ35*0.99636
62	Население и приравнен к нему (Ф.ПАО "МРСК Волги" - "Сам.рас.сети") Приравненные к нас., приобретающие ээ для населения в сельских нас. пунктах Жилой дом Юбилейная 22	62	НН	ТУ38*0.99405-ТУ39

Приложение №3 к дополнительному соглашению № 4 от 01.08.2017 г.
Приложение № 4 от 01.08.2017 г.
к договору энергоснабжения № 06-0672Э от 01.02.2017 г.

Схема определения объемов потребления электрической энергии (мощности).

«Покупатель» Общество с ограниченной ответственностью "МАИ+ЗН"
"Гарантирующий поставщик": ПАО "Самараэнерго"

63	Население и приравнен к нему (Ф.ПАО "МРСК Волги" - "Сам.рас.сети") Приравненные к нас., приобретающие ээ для населения в сельских нас. пунктах Жилой дом Юбилейная, 26	63	НН	ТУ36*0.99256
64	Население и приравнен к нему (Ф.ПАО "МРСК Волги" - "Сам.рас.сети") Приравненные к нас., приобретающие ээ для населения в сельских нас. пунктах Жилой дом Юбилейная, 28	64	НН	ТУ37*0.99157
65	Население и приравнен к нему (Ф.ПАО "МРСК Волги" - "Сам.рас.сети") Приравненные к нас., приобретающие ээ для населения в сельских нас. пунктах Уличное освещение 1	65	СН2	ТУ1
66	Население и приравнен к нему (Ф.ПАО "МРСК Волги" - "Сам.рас.сети") Приравненные к нас., приобретающие ээ для населения в сельских нас. пунктах Уличное освещение 2	66	СН2	ТУ6

«Гарантирующий поставщик»

_____

_____ 20___ года

М.П.

«Покупатель»

_____

_____ 20___ года

М.П.

Инспектор «Гарантирующего поставщика» _____

5. Однолинейная схема электроснабжения

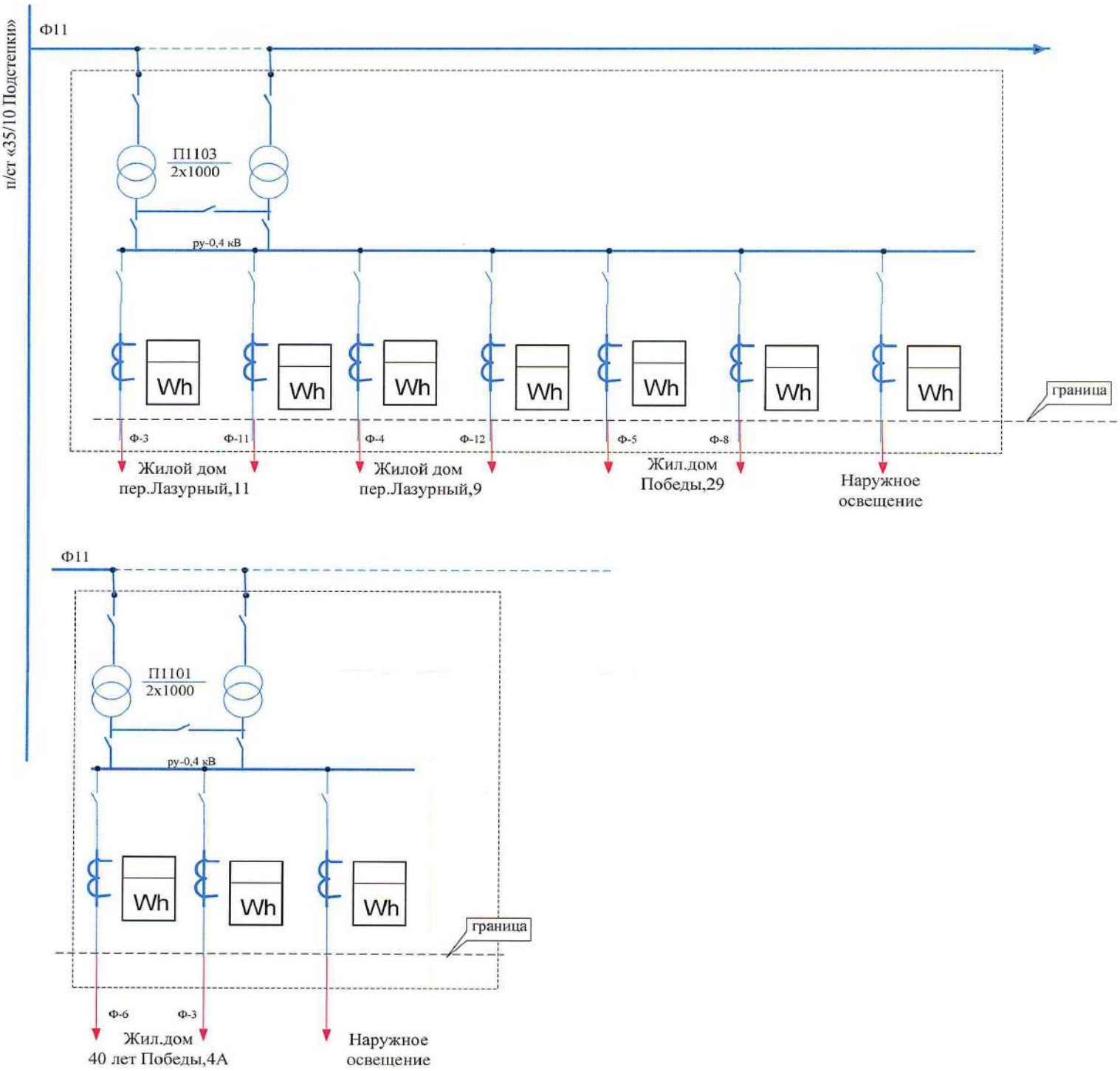

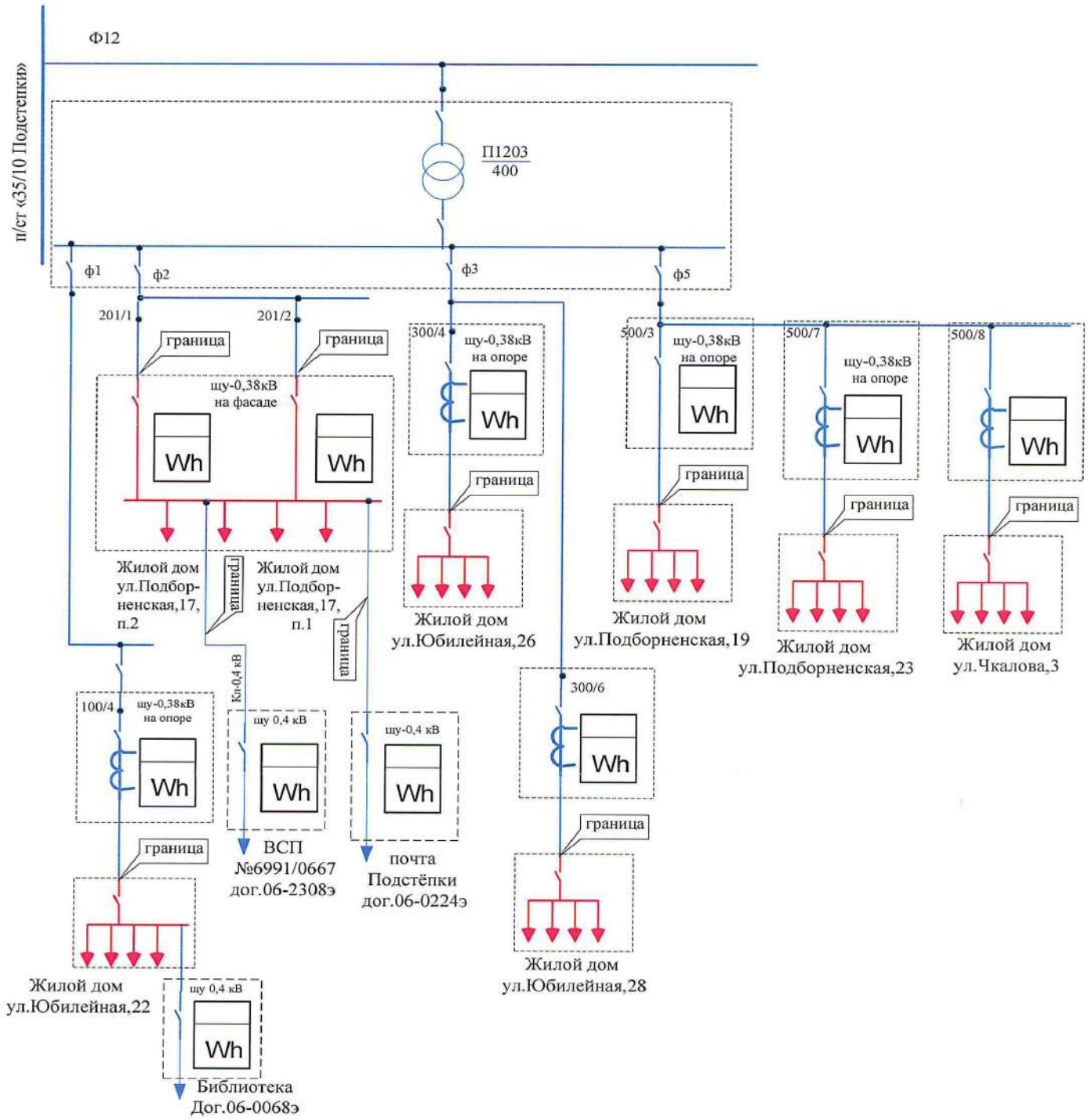

«Гарантирующий поставщик»

_____ А.Ю. Гребенников

«_____» _____ 201 г.

М.П.

«Покупатель»

_____

«_____» _____ 201 г.

М.П.

СОГЛАСОВАНИЕ:

Сетевые организации

(Наименование организации)	(Подпись)	(Ф.И.О. должность)
(Наименование организации)	(Подпись)	(Ф.И.О. должность)